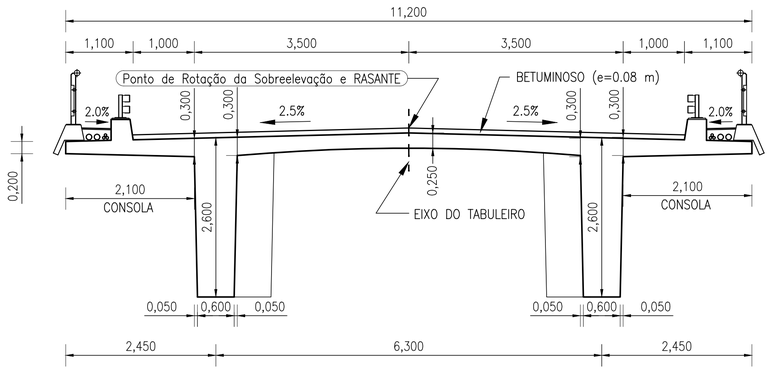

SECÇÃO TRANSVERSAL DO TABULEIRO
CORTE A-A
(A1–1:50, A3–1:100)

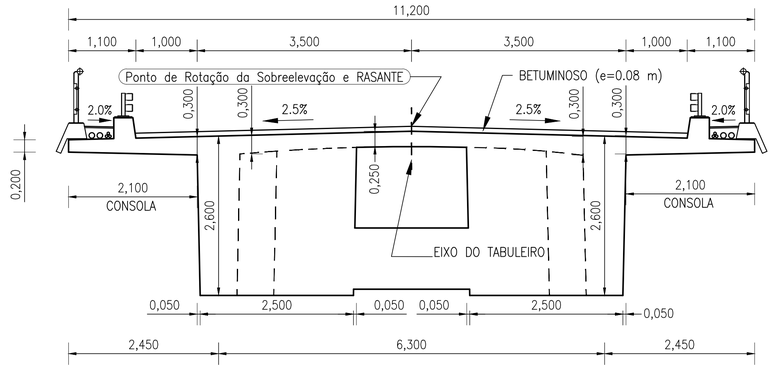

SECÇÃO TRANSVERSAL DO TABULEIRO
CORTE B-B
(A1–1:50, A3–1:100)

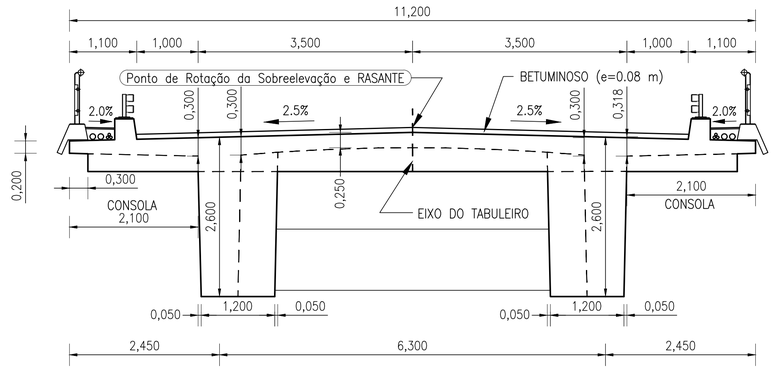

SECÇÃO TRANSVERSAL DO TABULEIRO
CORTE C-C
(A1–1:50, A3–1:100)

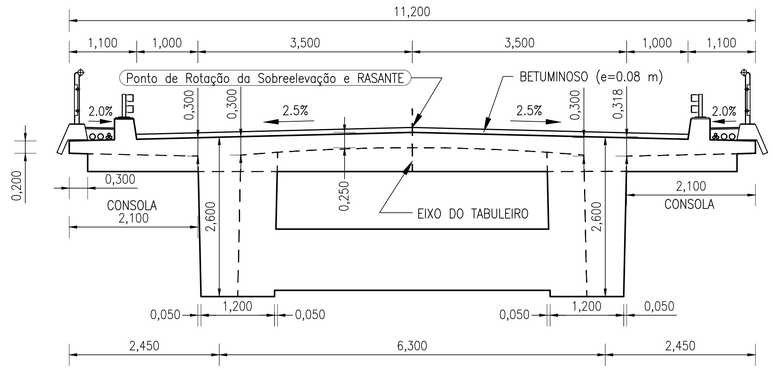

SECÇÃO TRANSVERSAL DO TABULEIRO
CORTE D-D
(A1–1:50, A3–1:100)

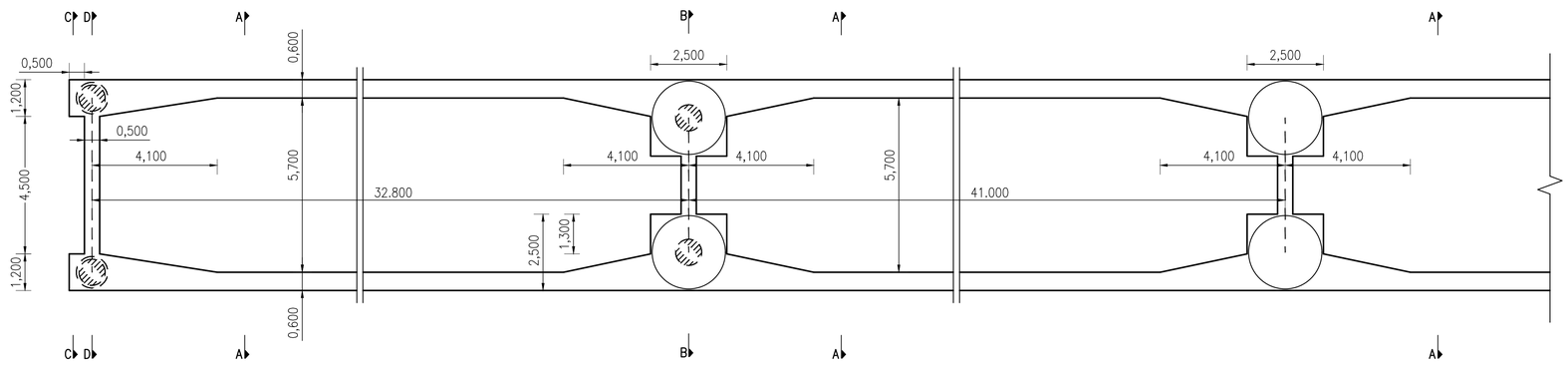

PLANTA DAS VIGAS E CARLINGAS
(A1–1:100, A3–1:200)

ISEL INSTITUTO SUPERIOR DE ENGENHARIA DE LISBOA	DEPARTAMENTO DE ENGENHARIA CIVIL	TRABALHO FINAL DE MESTRADO
RUI PEDRO REIS DUARTE 36367 (LICENCIADO)	PROJETO DE EXECUÇÃO DE UM VIADUTO RODOVIÁRIO CONTRUÍDO TRAMO A TRAMO	DESENHO Nº1/1
ESCALAS: COMO INDICADO	TABULEIRO E CARLINGAS DIMENSIONAMENTO	ORDEM: 3/21
OUTUBRO 2016		