Secção Transversal
Localização das consolas
Escala 1:50

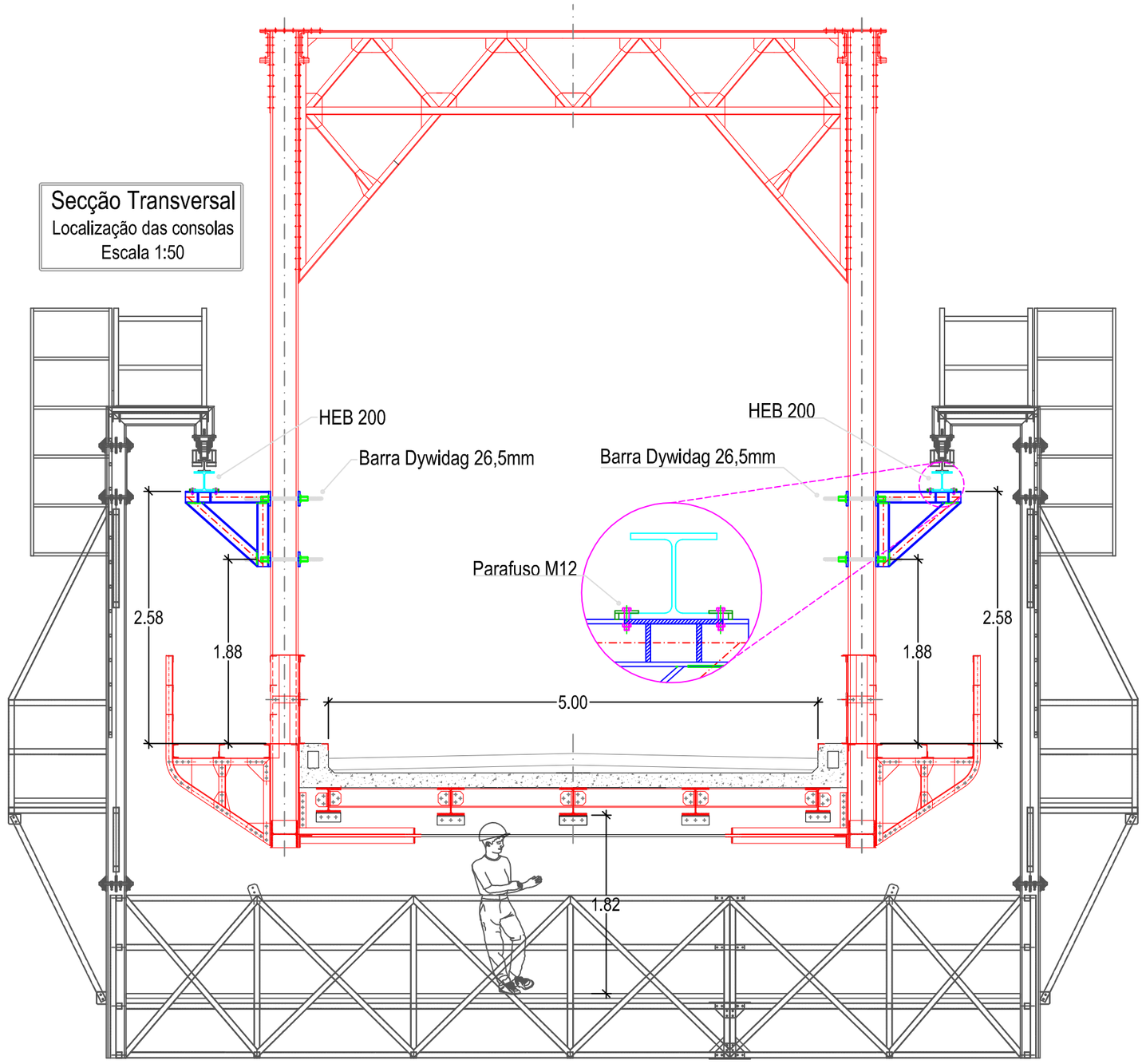

Planta Ponte Metálica
Disposição das consolas
Escala 1:50

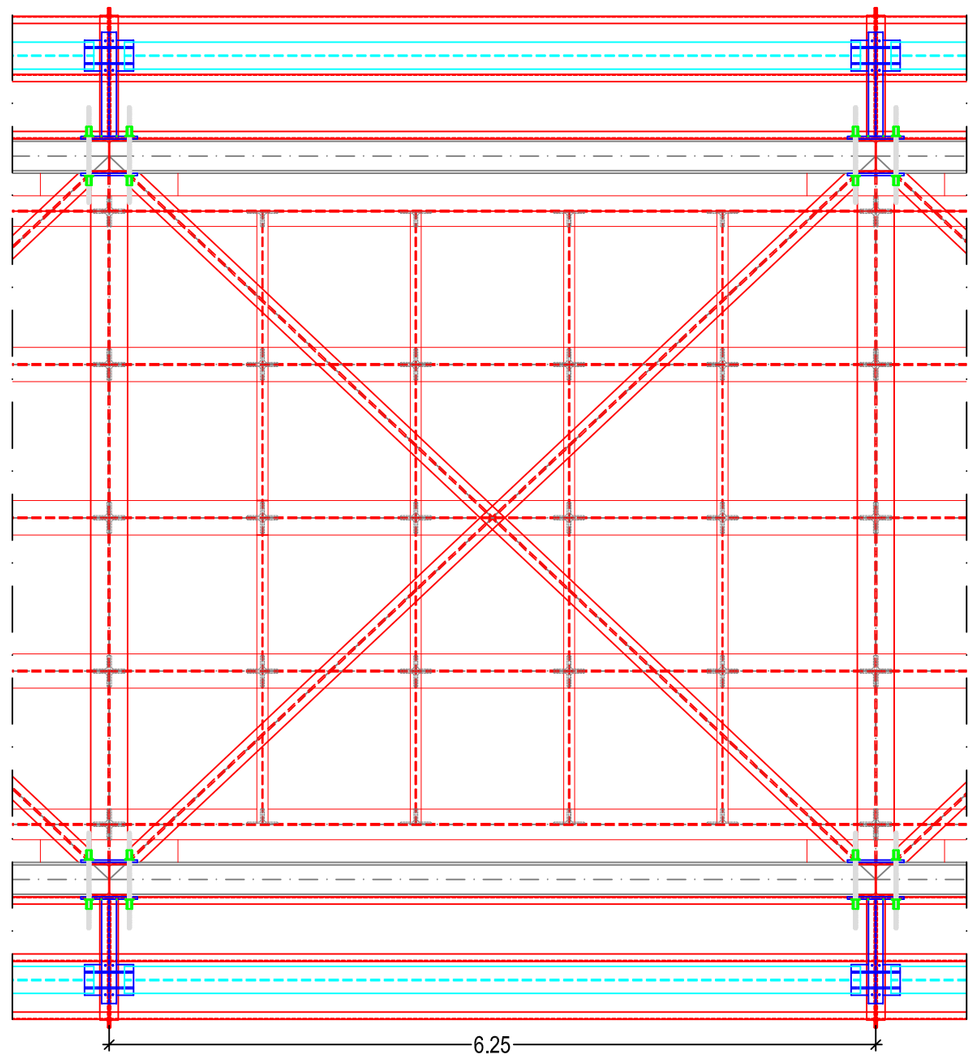

Furação no perfil HEB120
Parafusos M12 ; Med. em mm
Escala 1:5

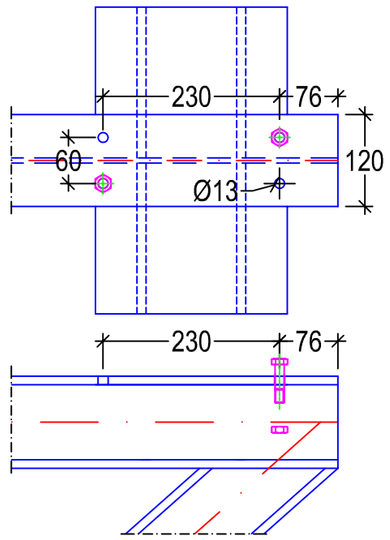

Pormenor Sistema de Fixação
Chapa e=20mm ; Med. em mm
Escala 1:5

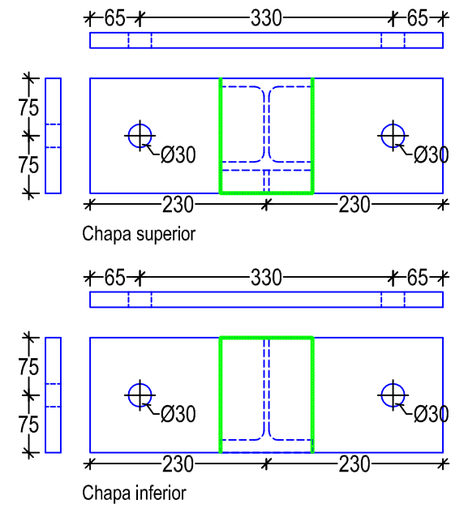

Secção Transversal
Alçado A-A ; Med. mm
Escala 1:10

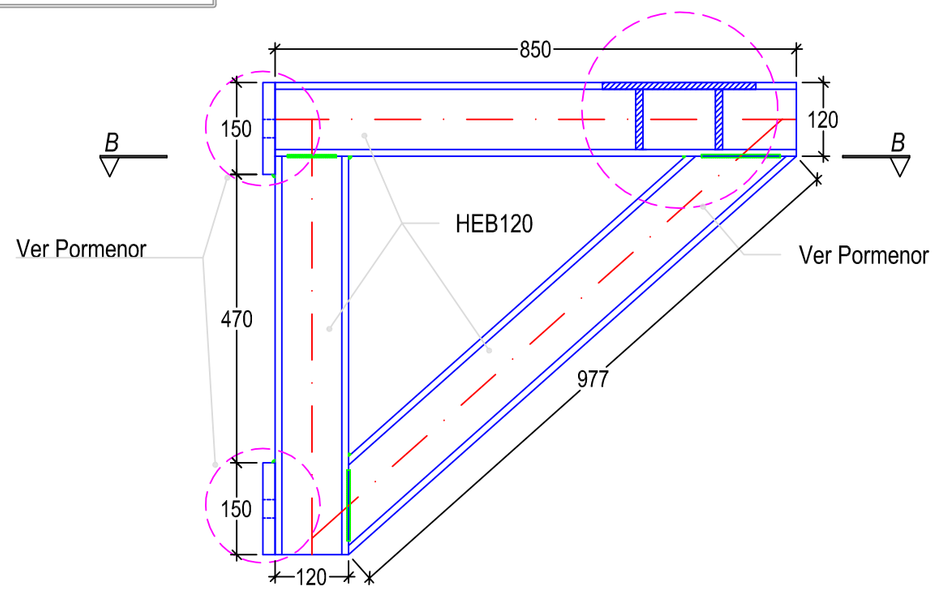

Planta Consola
Corte B-B ; Med. mm
Escala 1:10

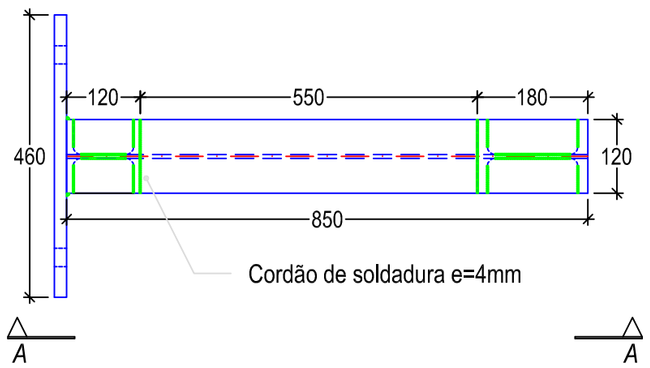

Planta Consola
Vista Superior
Escala 1:10

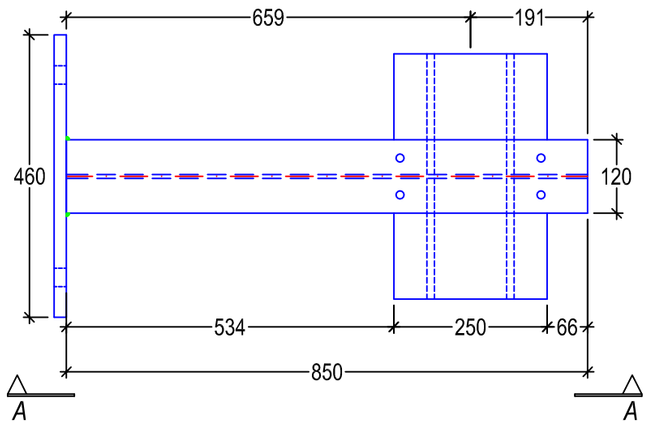

Pormenor da Base de Apoio
Chapa e=11mm ; Med. em mm
Escala 1:5

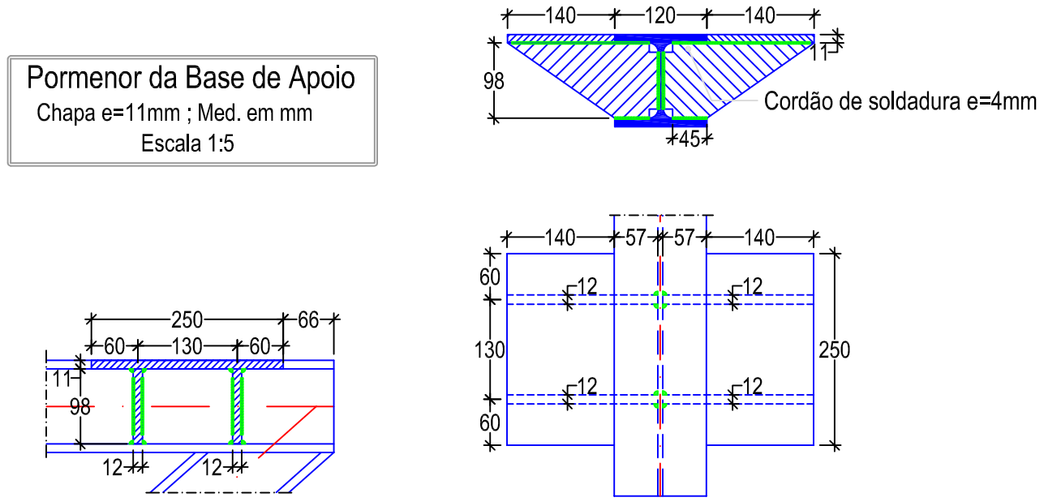

Em cópias deste desenho no formato A3, as escalas passam a metade (Ex:1:50 em A1 = 1:100 em A3)

Indice	Alterações	Verificado	Data

EP Estradas de Portugal, SA | MOPTH SEOP | tecnovia sociedade de empreitadas, s. a. | FIRMINO PUGA PONTES E ESTRUTURAS, SA.

Projecto: EN259 - Ponte de St.ª Margarida sobre o Rio Sado Km 20+490-Reabilitação e Reforço Estrutural

Título Complementar: Consolas de apoio à Plataforma móvel

Desenhou: P.Alves | Substituí:
Projectou: P.Alves | Substituído:
Verificou:

Escalas: Como Indicado

Projecto: Consolas de Apoio à Plataforma
Designação: Secção Transversal, Planta e Pormenores das Consolas

Nº Ordem 11244-76 | Arq.
Data: Abril 2010 | Folha: 1/1

ESTE DESENHO É PROPRIEDADE INTELECTUAL DOS AUTORES, E NÃO PODE SER REPRODUZIDO, DIVULGADO OU COPIADO NO TODO OU EM PARTE, SEM AUTORIZAÇÃO EXPRESSA. RESERVADOS TODOS OS DIREITOS PELA LEGISLAÇÃO EM VIGOR. DEC.-LEI 63/85 (14 MARÇO).