SOLDADURAS

SIMBOLOGIA Oficina	SIMBOLOGIA Montagem	PORMENOR	SIMBOLOGIA Oficina	SIMBOLOGIA Montagem	PORMENOR	SIMBOLOGIA Oficina	SIMBOLOGIA Montagem	PORMENOR
		e ≤6			e >15 40 a 20			Z ≤e1 Z ≤e2
		e=7-15 60°			e <15 50			Z ≤e1 Z ≤e2
		e=16-25 60°			e=15-25 50			Z ≤e1 Z ≤e2

VERIFICAÇÃO DAS SOLDADURAS	
RX	por raio "x"
US	por ultra sons

SOLDADURAS EM GERAL

Z = 0,7 da menor espessura das peças a ligar

PLANTA SUPERIOR

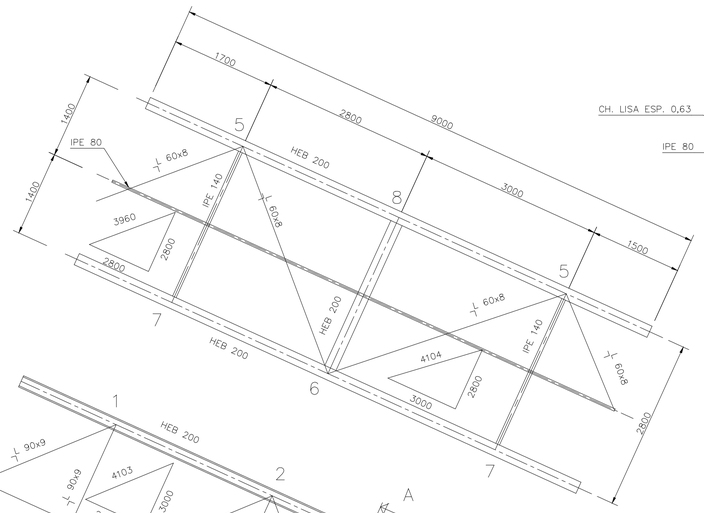

ALÇADO

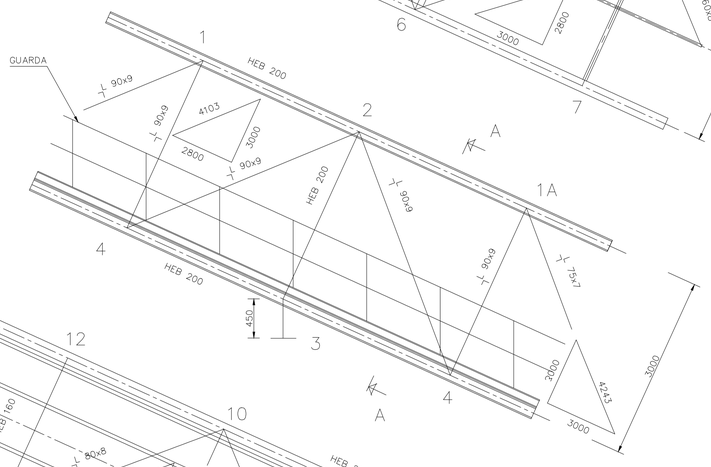

PLANTA INFERIOR

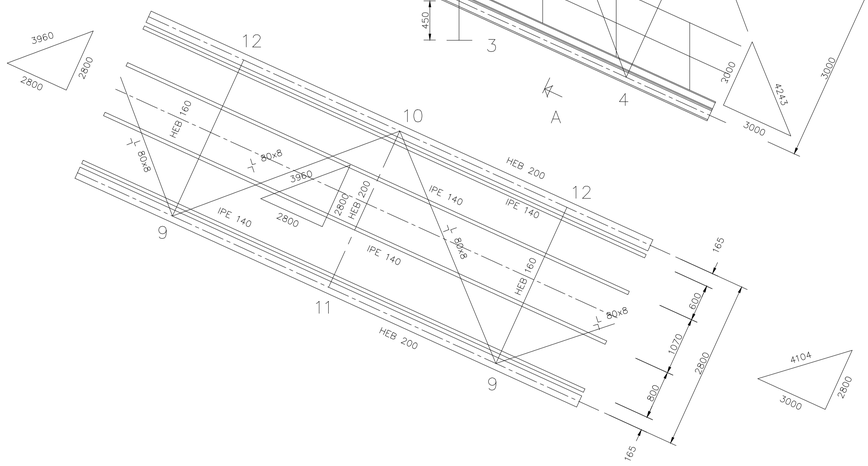

CUMIEIRA

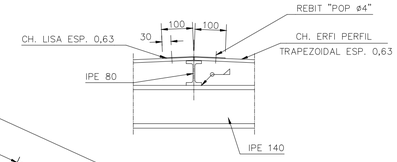

SECÇAO A–A

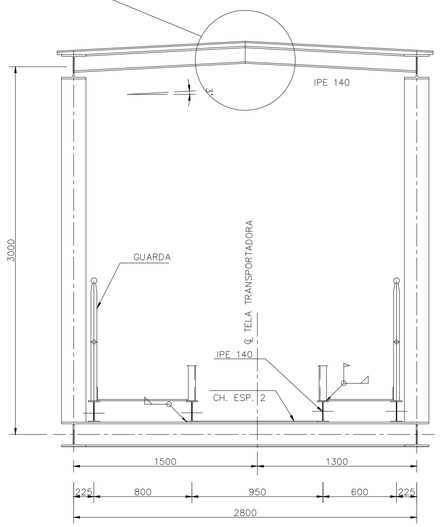

PORMENORES 7 e 8

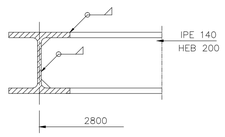

PORMENOR 5

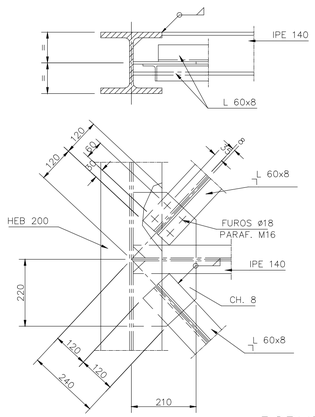

PORMENORES 9 e 10

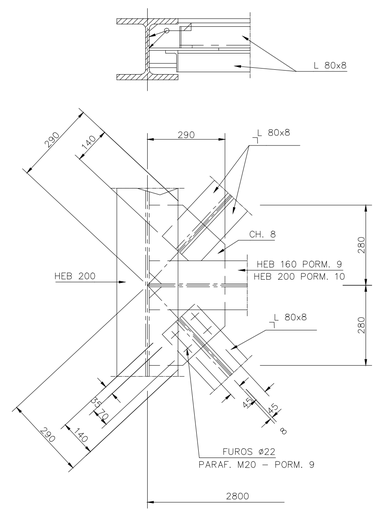

PORMENOR 6

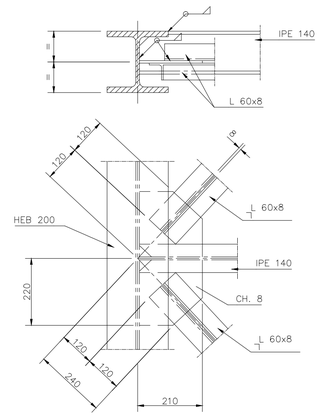

PORMENORES 11 e 12

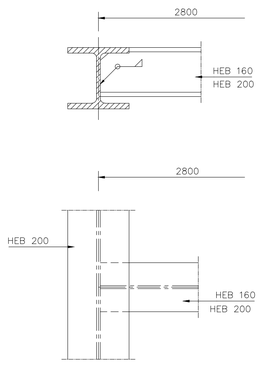

PORMENOR 2

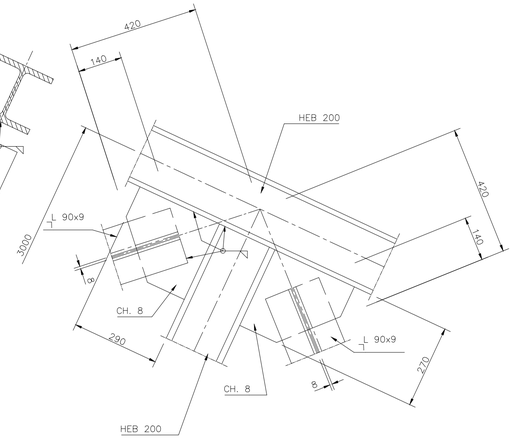

PORMENOR 3

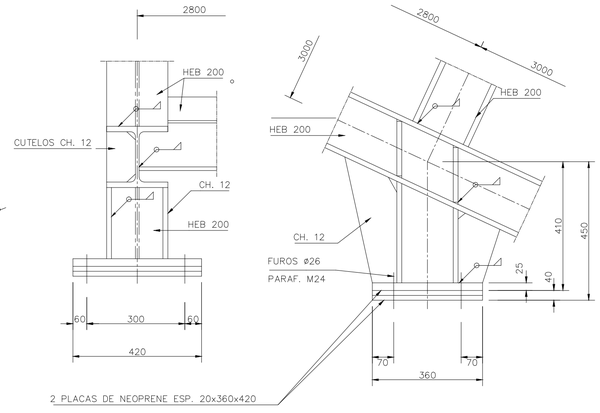

PORMENORES 1, 1A e 4

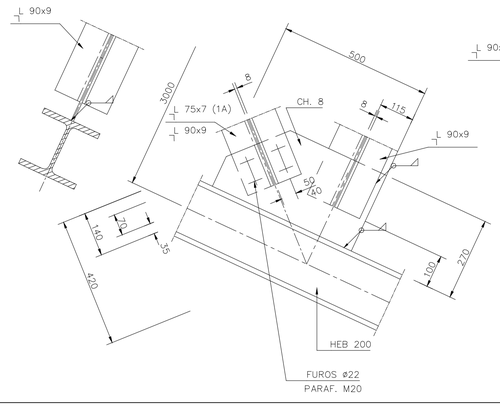

MATERIAIS

ESTRUTURAS METÁLICAS–AÇO S235 JR
PARAFUSOS E PORCAS DA CLASSE 8.8

TRANSPORTE E EXTRAÇAO DE CLINQUER

PONTE METÁLICA

ANTEPROJETO

TROÇO VI
CONJUNTO E PORMENORES

ISEL INSTITUTO SUPERIOR DE ENGENHARIA DE LISBOA

Projectou	Carla Araújo	12/05/2016	Desenho Nº	Escalas
Desenhou	Carla Araújo	12/05/2016	DES–08	1:50
Reviu				1:25
Verificou				1:10
Aprovou			Substitui:	
Fact. plot. : 1=100		Arquivo:	Subs. por:	