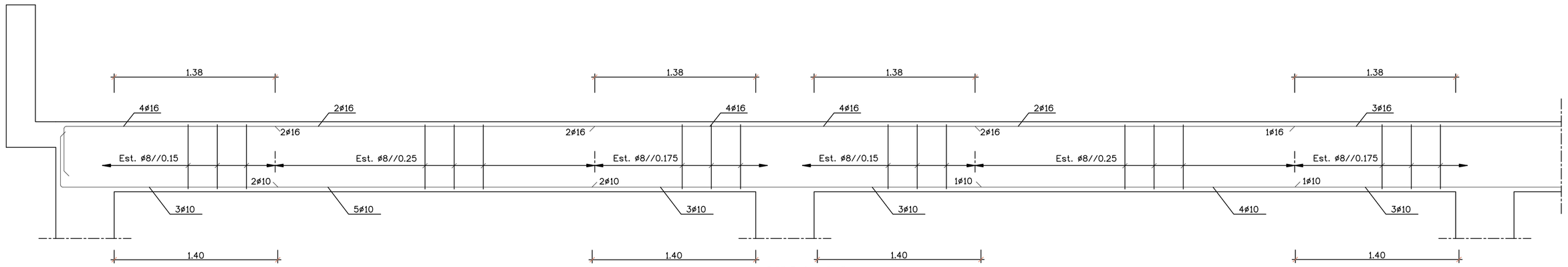


VIGA 4.3

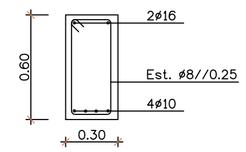


CORTE TIPO

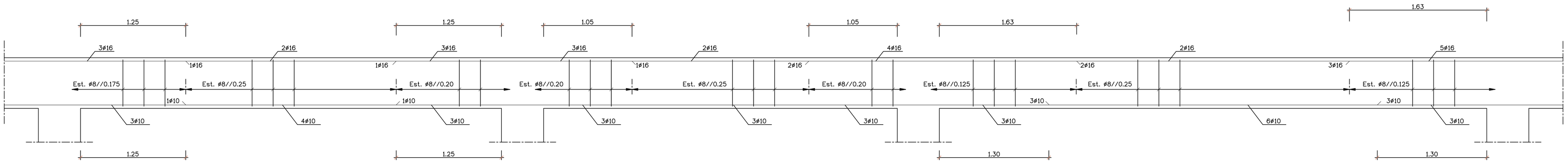


VIGA 4.3 (Cont.)

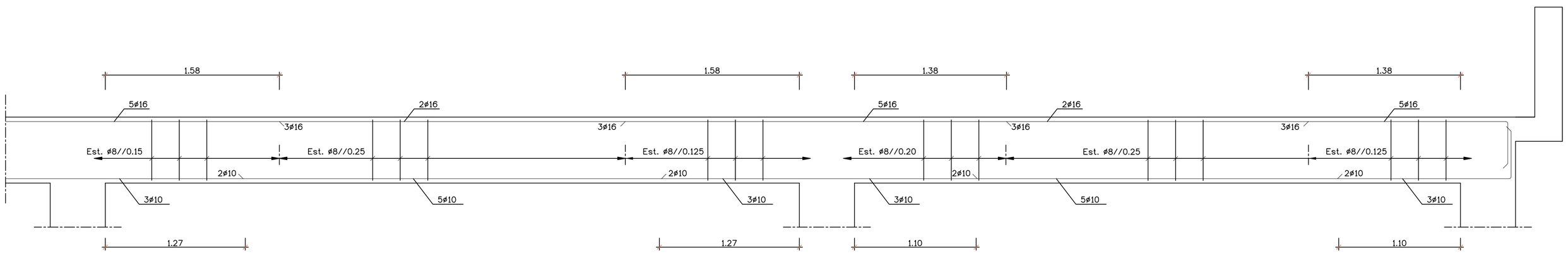


VIGA 4.3 (Cont.)

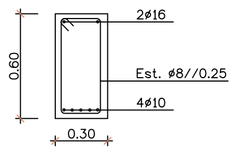


CORTE TIPO

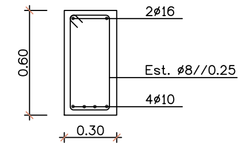


CORTE TIPO

NOTAS:

1 - OS COMPRIMENTOS DE AMARRAÇÃO OU EMPALME DAS ARMADURAS, ONDE NÃO INDICADO, SERÃO 50ø

2 - NÃO SERÁ EMPALMADA EM CADA SECÇÃO MAIS DE 1/3 DA ARMADURA

| AÇO | BETÃO (NP ENV 206) | | NIVEL DE CLORETOS | Dmáx (mm) | CLASSE ESTRUTURAL | RECOBRIMENTO (cm) | |
|---|---|---|---|---|---|---|---|
| | RESISTÊNCIA | CLASSE DE EXPOSIÇÃO | | | | EXT. | INT. |
| A500 NR | C25/30 | XC2 | Cl 0.4 | 20 | S3 | 3.0 | 3.0 |

**CIMENTOS DE MOÇAMBIQUE S.A.**
**FÁBRICA DO DONDO**

**EDIFICIO DE ENSACAGEM**

**ANTEPROJECTO**

BETÃO ARMADO - VIGAS
VIGA 4.3

ISEL INSTITUTO SUPERIOR DE ENGENHARIA DE LISBOA

| | | | |
|---|---|---|---|
| Projectou | JAN. 2016 | Pedro da Silva | Desenho Nº DES-25 |
| Desenhou | JAN. 2016 | Pedro da Silva | |
| Reviu | | | |
| Verificou | | | |
| Aprovou | | | Substituí: |
| | | | Subs. por: |

Escala: 1:25