SOLDADURAS

SIMBOLOGIA Oficina	SIMBOLOGIA Montagem	PORMENOR	SIMBOLOGIA Oficina	SIMBOLOGIA Montagem	PORMENOR	SIMBOLOGIA Oficina	SIMBOLOGIA Montagem	PORMENOR
		e < 6			e > 15			z ≤ e1 / z ≤ e2
		e=7÷15			e < 15			z ≤ e1 / z ≤ e2
		e=16÷25			e=15÷25			z ≤ e1 / z ≤ e2

VERIFICAÇÃO DAS SOLDADURAS	
RX	por raio "x"
US	por ultra sons

SOLDADURAS EM GERAL

Z = 0,7 da menor espessura das peças a ligar

PLANTA SUPERIOR

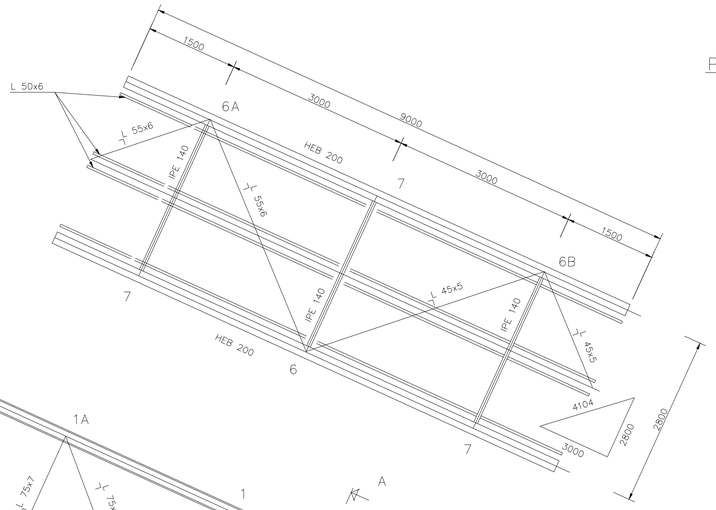

ALÇADO

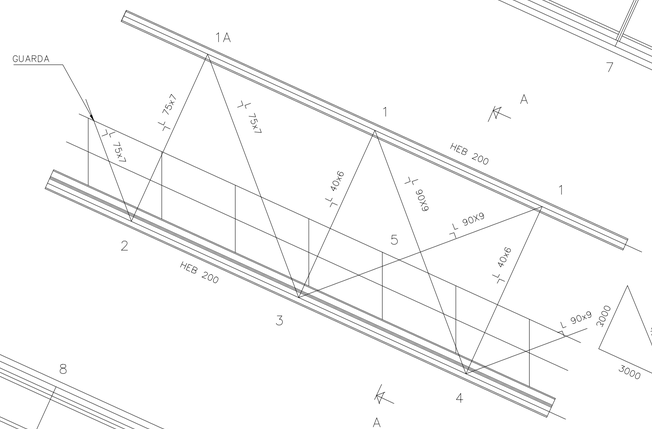

PLANTA INFERIOR

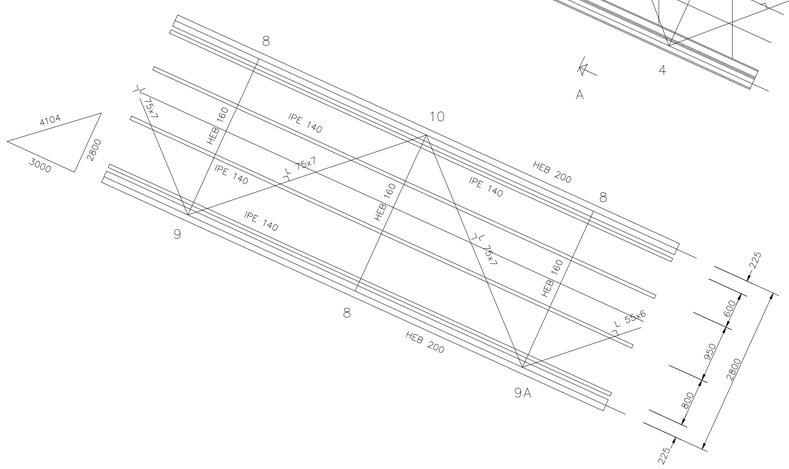

PORMENOR 7

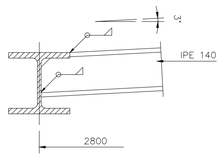

SEÇAO A–A

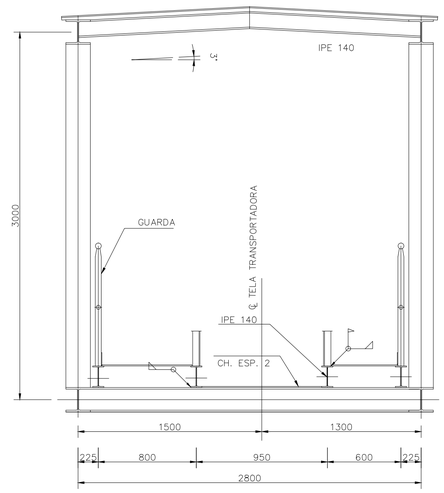

PORMENOR 6, 6A e 6B

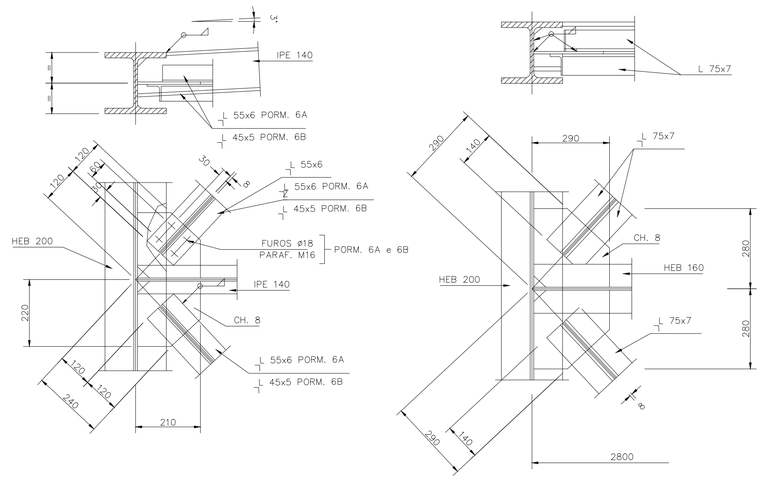

PORMENOR 8

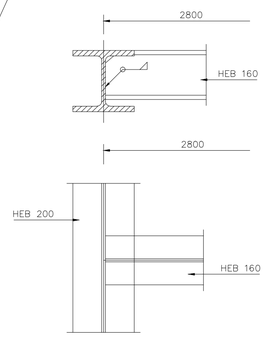

PORMENORES 9 e 9A

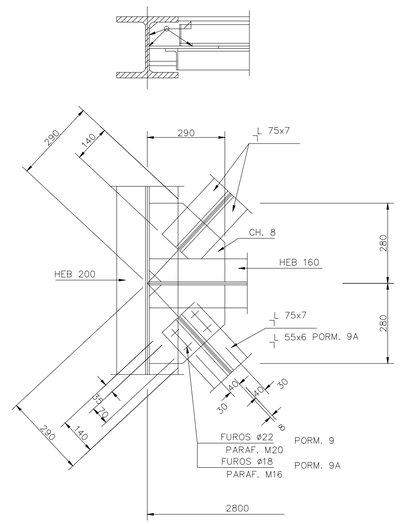

PORMENOR 5

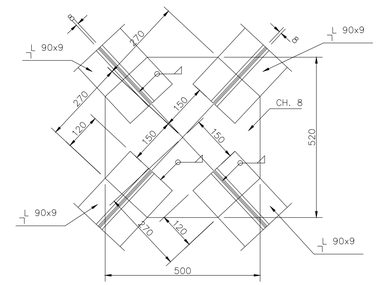

PORMENOR 2

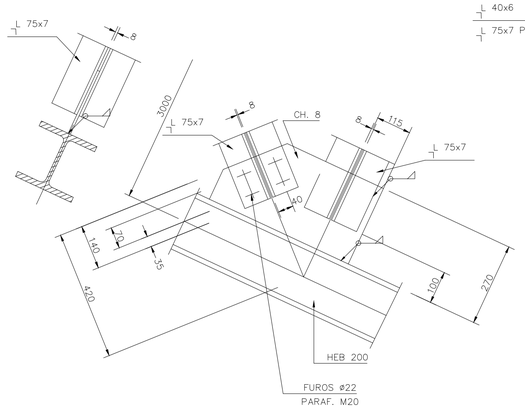

PORMENOR 1 e 1A

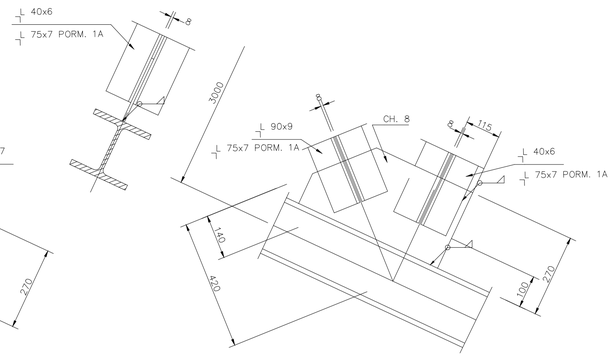

PORMENOR 3 e 4

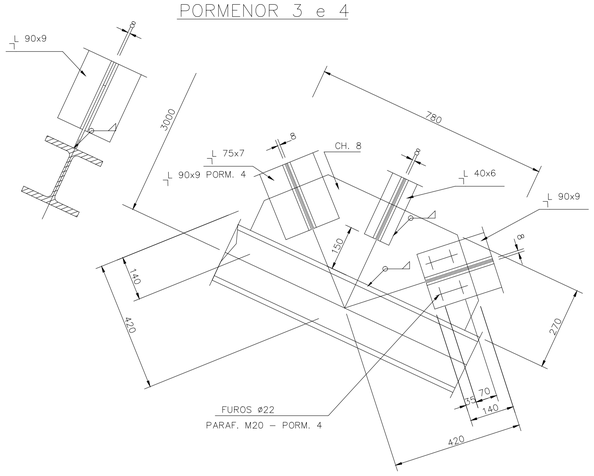

MATERIAIS

ESTRUTURAS METÁLICAS–AÇO S235 JR
PARAFUSOS E PORCAS DA CLASSE 8.8

TRANSPORTE E EXTRAÇAO DE CLINQUER

PONTE METÁLICA

ANTEPROJETO

TRAMO IV
CONJUNTO E PORMENORES

ISEL INSTITUTO SUPERIOR DE ENGENHARIA DE LISBOA

Projectou	Carla Araújo	12/05/2016	Desenho Nº	Escalas
Desenhou	Carla Araújo	12/05/2016	DES–06	1:50
Reviu				1:25
Verificou				1:25
Aprovou			Substituí:	
Fact. plot. : 1=100		Arquivo:	Subs. por:	