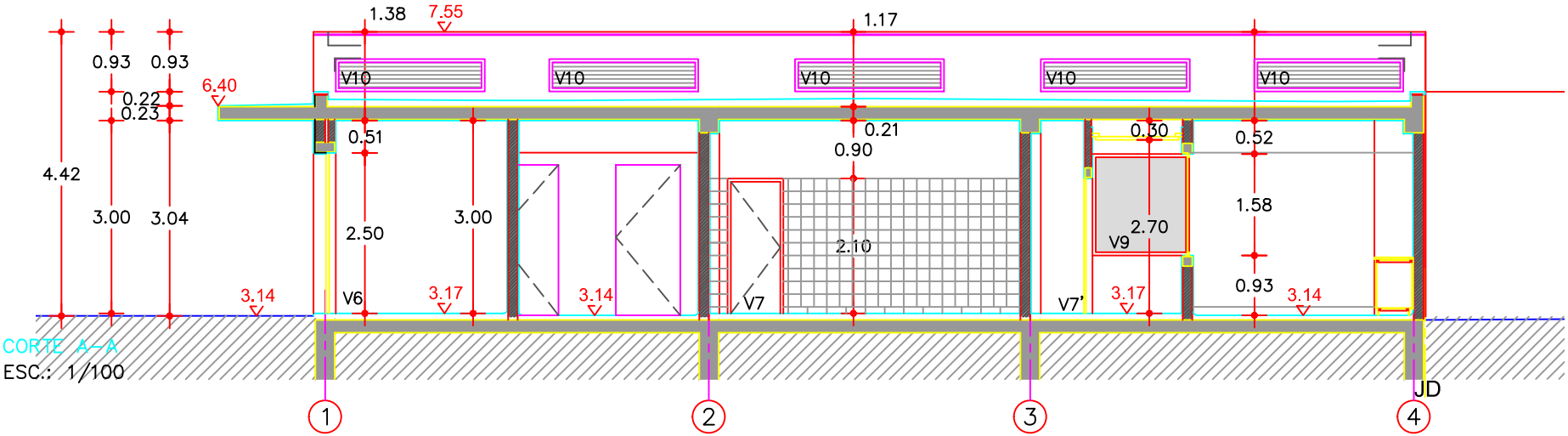

CORTE A–A
ESC.: 1/100

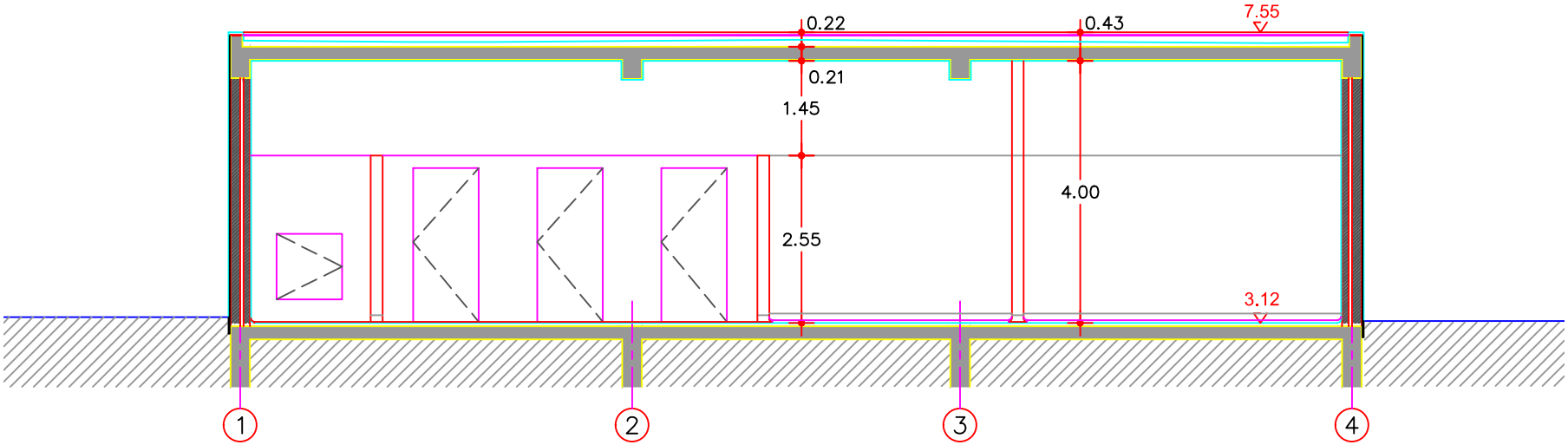

CORTE B–B
ESC.: 1/100

ISEL INSTITUTO SUPERIOR DE ENGENHARIA DE LISBOA	Departamento de Engenharia Civil	Arquitetura
	Trabalho Final de Mestrado	Cortes A-A e BB
Setembro 2014	Desenho nº3	
	Escala 1/100	