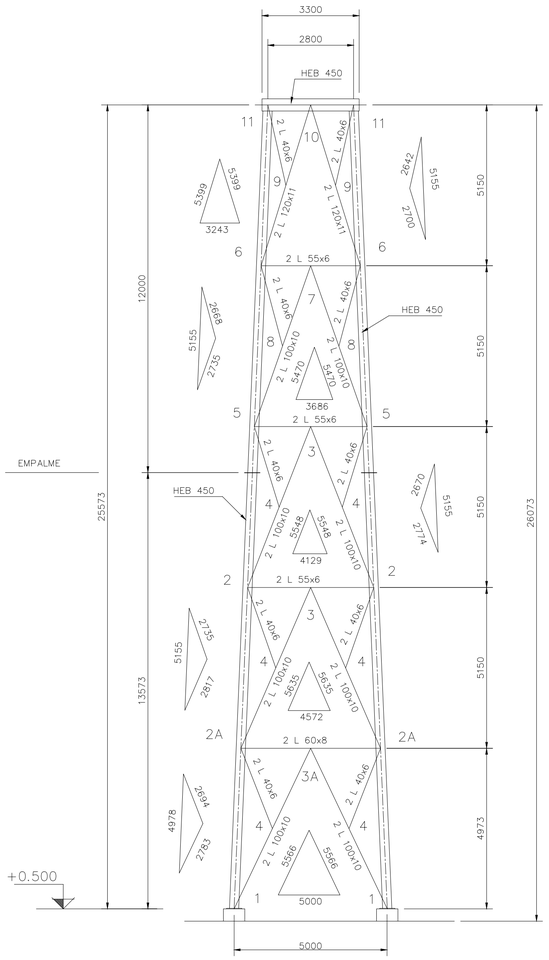

PORMENORES 2*,2A*,5 e 6

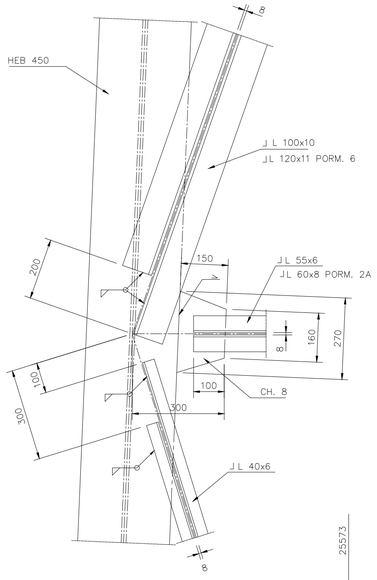

PORMENOR 10

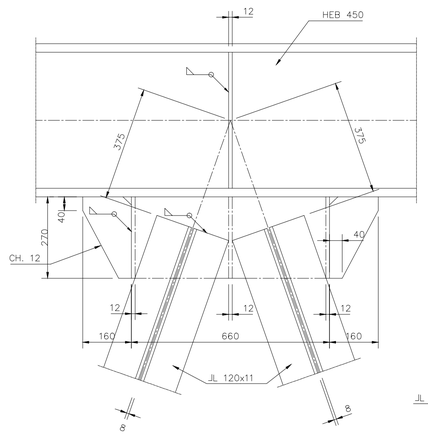

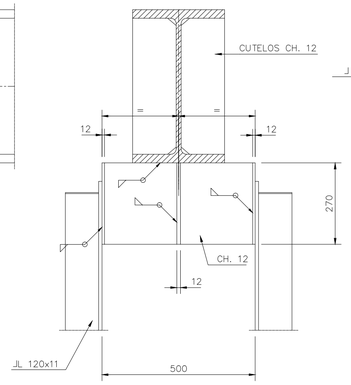

PRESILHAS

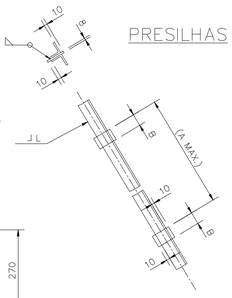

J L	(A MAX.)	B
J L 120x11	800	120
J L 100x10	700	100
J L 60x8	500	60
J L 55x6	500	50
J L 40x6	500	50

PORMENOR 11

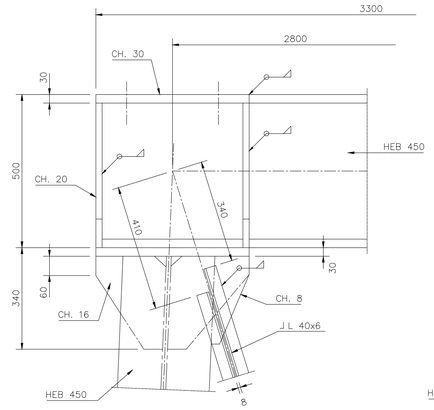

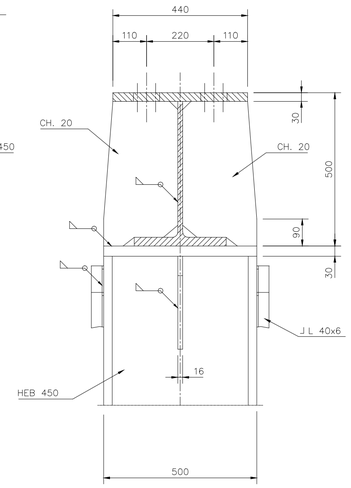

PORMENORES 4* , 8 e 9

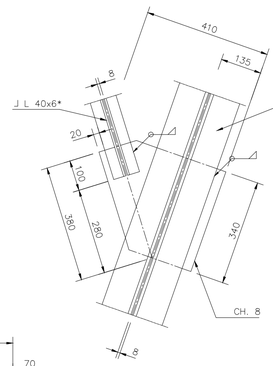

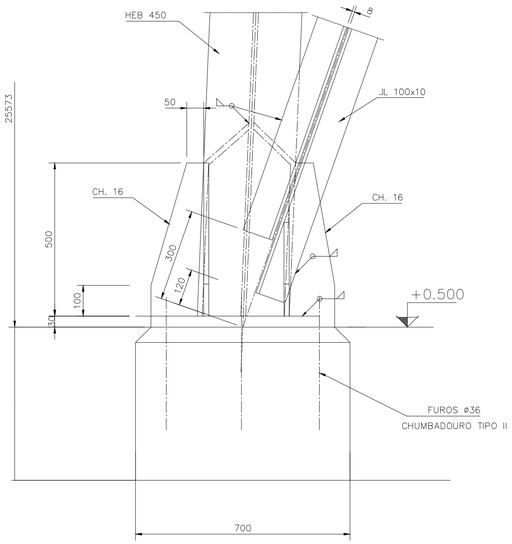

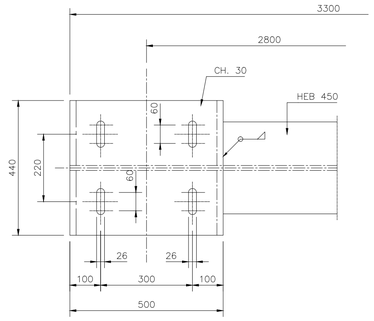

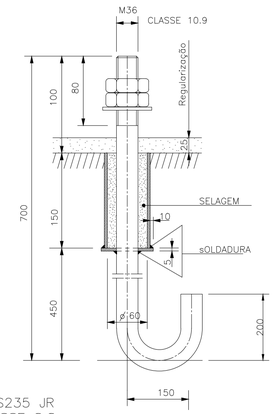

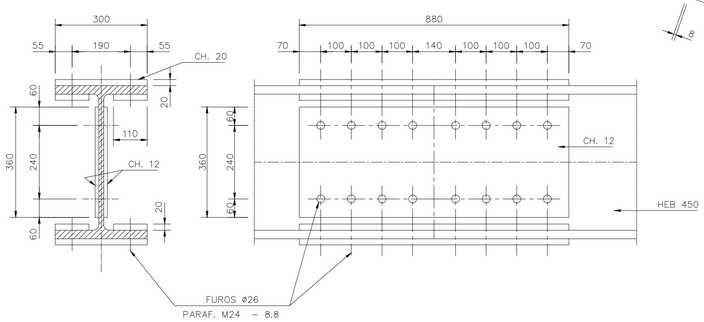

EMPALME

PORMENOR 1*

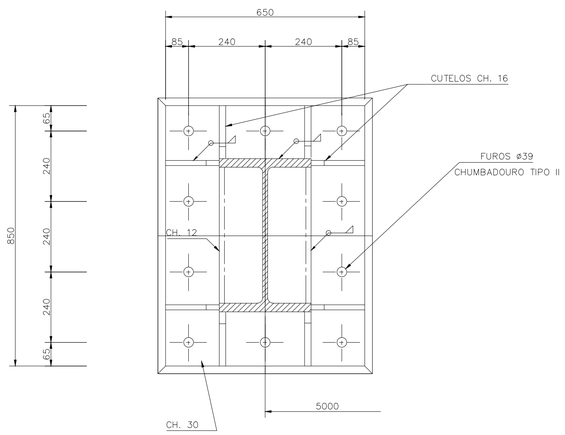

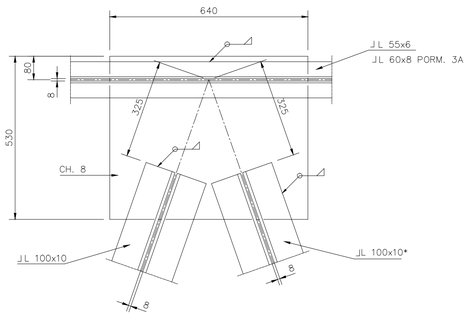

PORMENORES 3*, 3A* e 7

MATERIAIS

ESTRUTURAS METÁLICAS–AÇO S235 JR
PARAFUSOS E PORCAS DA CLASSE 8.8

NOTAS: – AS TRIANGULAÇÕES DOS PORMENORES ASSINALADOS COM (*) SÃO A SOLDAR EM OBRA.

TRANSPORTE E EXTRAÇAO DE CLINQUER

PONTE METÁLICA

ANTEPROJETO

PILAR SUPORTE DA PONTE METÁLICA
CONJUNTO E PORMENORES

ISEL INSTITUTO SUPERIOR DE ENGENHARIA DE LISBOA

Projectou	Carla Araújo 12/05/2016	Desenho Nº	Escalas
Desenhou	Carla Araújo 12/05/2016	DES – 12	1:100
Reviu			1:25
Verificou			1:25
Aprovou		Substituí:	
Fact. plot. : 1=100	Arquivo:	Subs. por:	