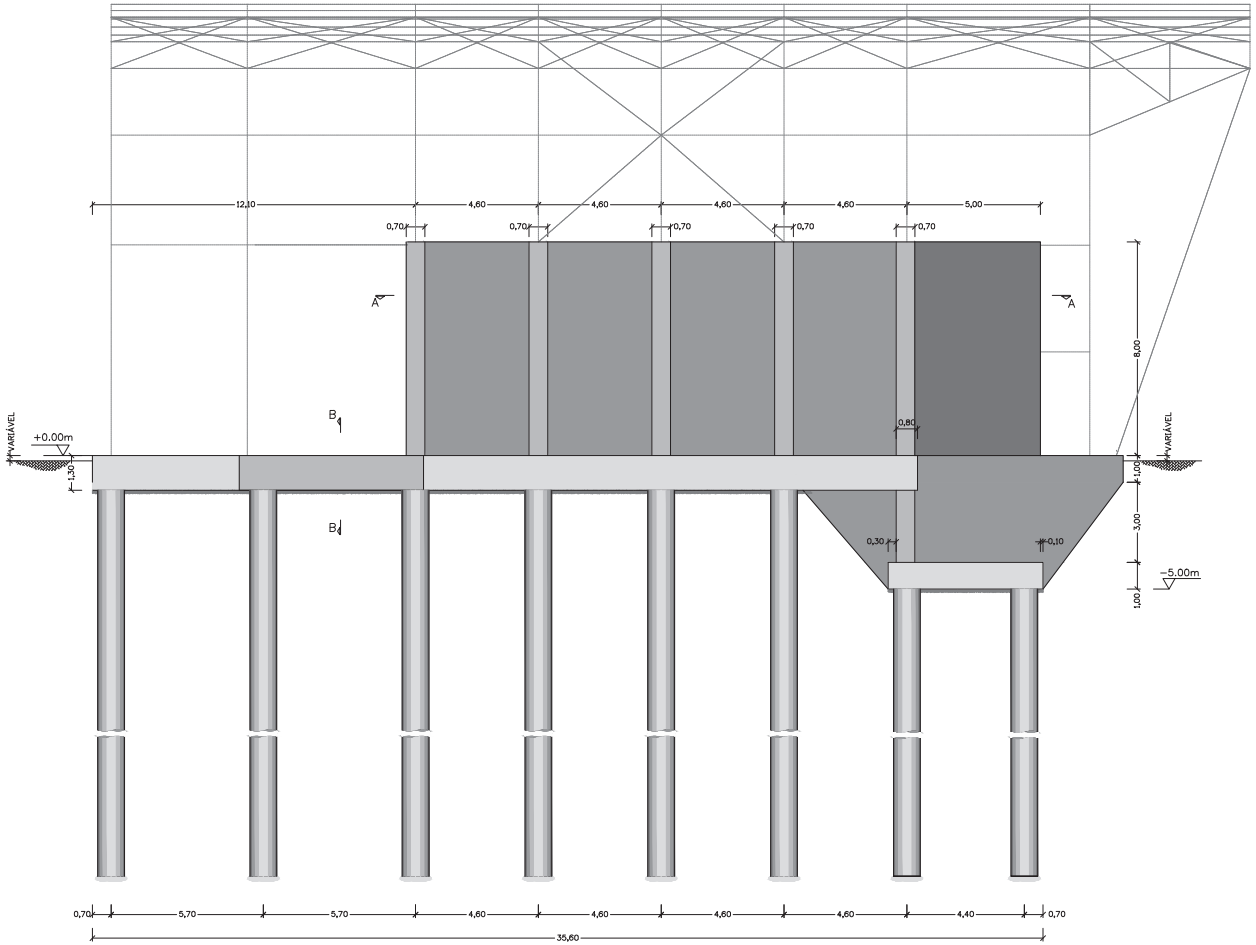

ALÇADO RIO TEJO

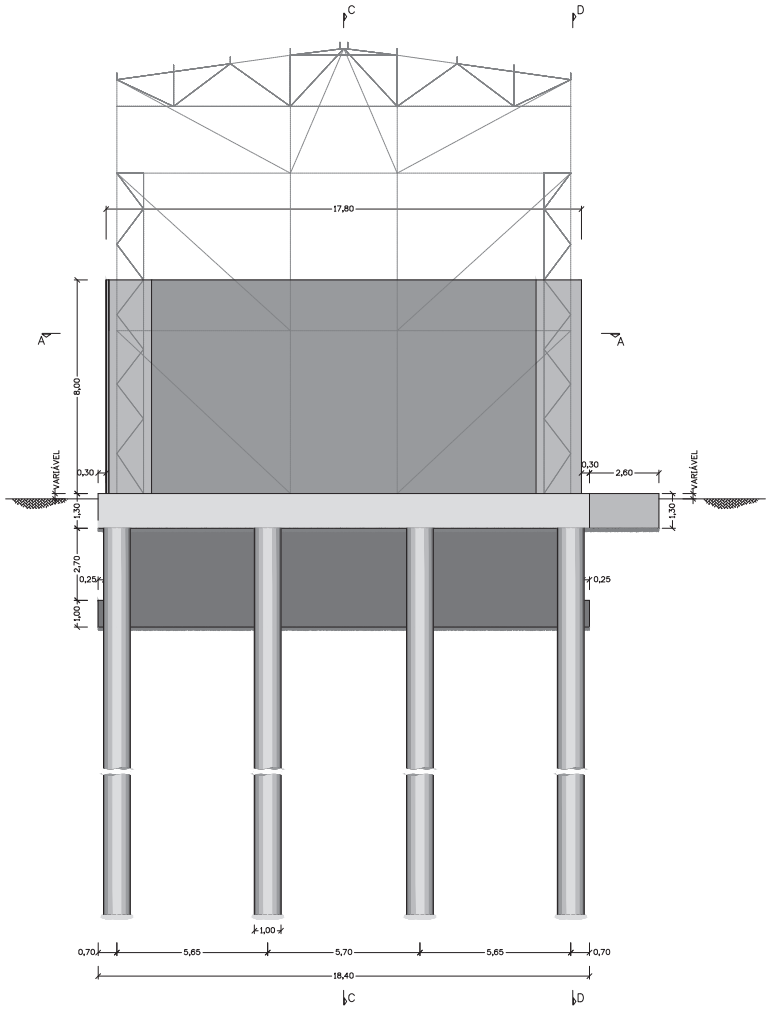

ALÇADO LISBOA

NOTAS:

2 - A PLANIMÉTRICA DEVRÁ SER CONFIRMADA E APROVADA PELA MECÂNICA NO LOCAL DA OBRA RECORRENDO A MEIOS TOPOGRÁFIOS.

3 - FORNECIMENTO E APLICAÇÃO EM TODO O PERÍMETRO INTERIOR DAS BAIAS E NA LAJE DE FUNDO DE UMA ARGAMASSA DE IMPERMEABILIZAÇÃO EM 1 COMPONENTE, COMPOSTA POR CIMENTO PORTLAND, RESINAS SINTÉTICAS E ADITIVOS ESPECIAIS DO TIPO HIDROSIKA DA "SIKA" OU EQUIVALENTE A REALIZAR EM 2 DEMÃOS

4 - FORNECIMENTO E APLICAÇÃO EM TODAS AS ESTRUTURAS ENTERRADAS DE UM REVESTIMENTO ELÁSTICO E IMPERMEÁVEL DO TIPO INERTOL DA "SIKA" OU EQUIVALENTE A REALIZAR EM 2 DEMÃOS

5 - O BETÃO DE REGULARIZAÇÃO DEVERÁ TER UMA ESPESSURA MÍNIMA DE 0,10m

INSTALAÇÃO DE COMBUSTÍVEIS ALTERNATIVOS

ANTE-PROJECTO	ALÇADOS - RIO TEJO E LISBOA				
ISEL INSTITUTO SUPERIOR DE ENGENHARIA DE LISBOA	Projectou	05/12/2014	Pedro Delgado	Desenho Nº: Des_03	Escalas: 1:100
	Desenhou	05/12/2014	Pedro Delgado		
	Reviu				
	Verificou				
	Aprovou			Substituí:	
	Arquivo:			Subs. por:	