ALÇADO

Esc. 1:20

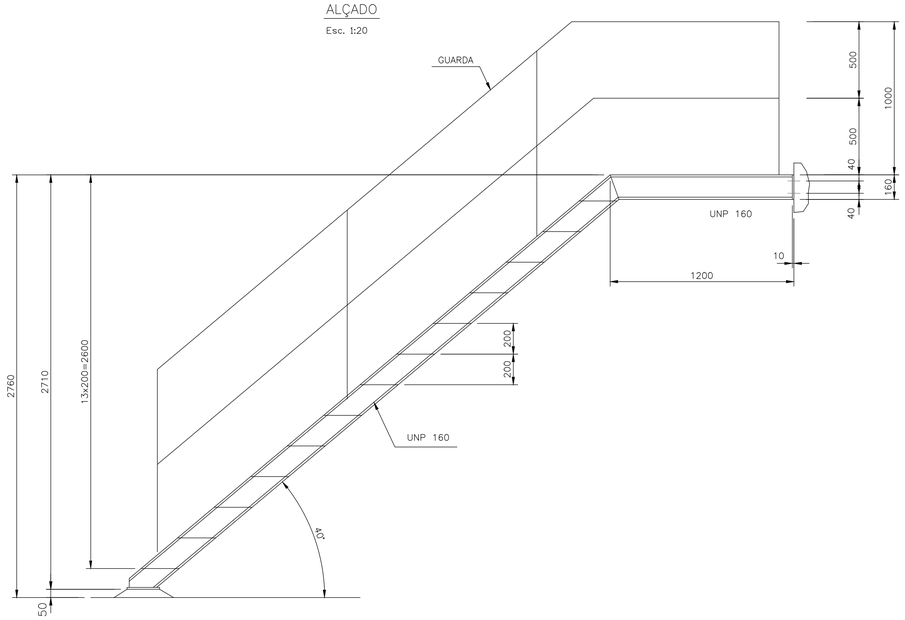

PLANTA

Esc. 1:20

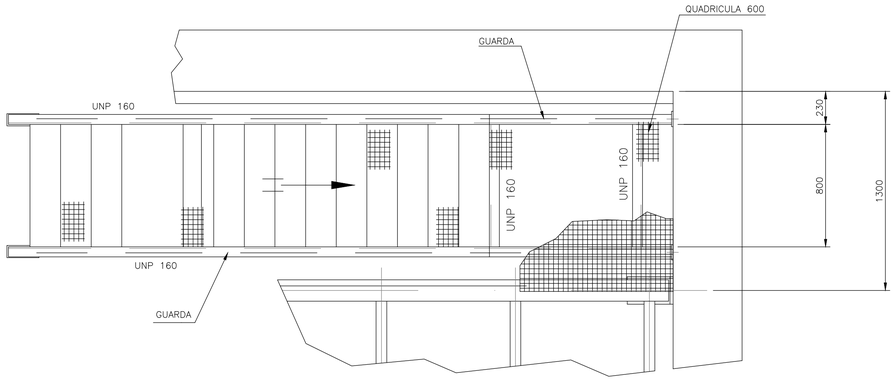

SOLDADURAS

SIMBOLOGIA Oficina	SIMBOLOGIA Montagem	PORMENOR	SIMBOLOGIA Oficina	SIMBOLOGIA Montagem	PORMENOR	SIMBOLOGIA Oficina	SIMBOLOGIA Montagem	PORMENOR
		e ≤6			e >15 Ao a 20			z ≤e1 z ≤e2
		e=7-15			e ≤15			z ≤e1 z ≤e2
		e=16-25			e=15-25			z ≤e1 z ≤e2

VERIFICAÇÃO DAS SOLDADURAS	
RX	por raio "x"
US	por ultra sons

SOLDADURAS EM GERAL

Z = 0,7 da menor espessura das peças a ligar

DEGRAUS

Esc. 1:10

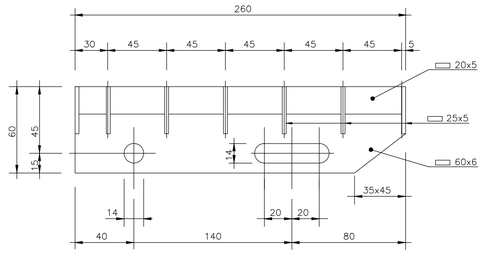

PORMENOR 1 e 2

Esc. 1:10

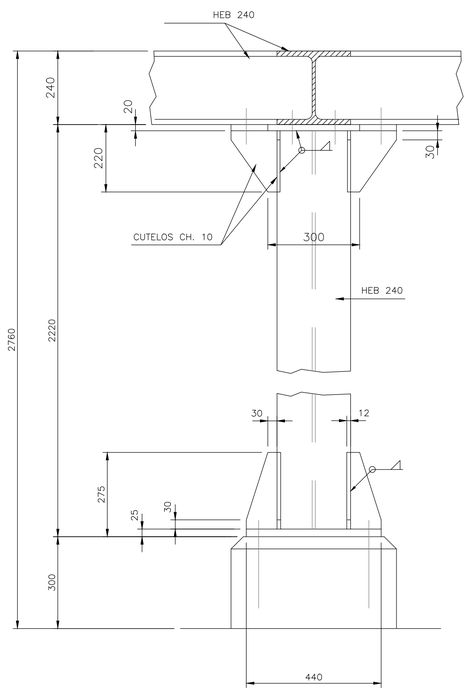

PORMENOR 3 e 4

Esc. 1:10

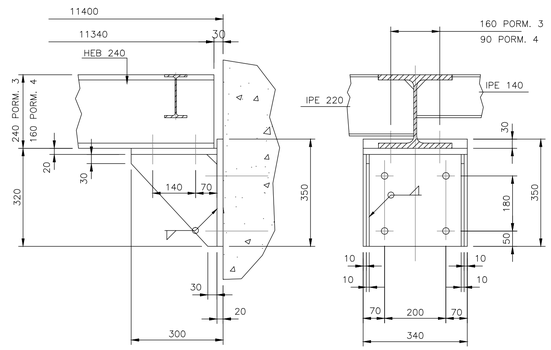

PORMENOR 5

Esc. 1:10

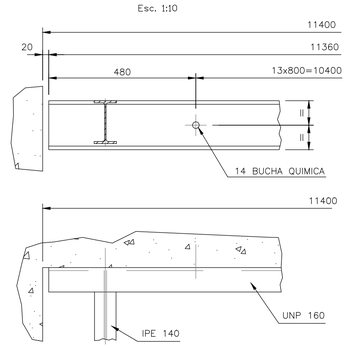

NOTA

TODOS OS AÇOS DOS PERFIS LAMINADOS E CHAPAS SÃO DA CLASSE S 235.

INSTALAÇÃO DE RECEÇÃO DE AREIAS E PIRITES

PROJETO

PISO METÁLICO

PORMENORES - DIMENSIONAMENTO

ISEL

Projectou	10/12/2014	Daniel Correia	
Desenhou			
Reviu			
Verificou			
Aprovou			
			Arquivo:

Desenho Nº EST-15

Substitui:

Subs. por:

Escalas: 1:10 1:20