SAPATA - Alinhamentos P1 e P2

Esc.: 1:100 (A1)
Esc.: 1:200 (A3)

Planta

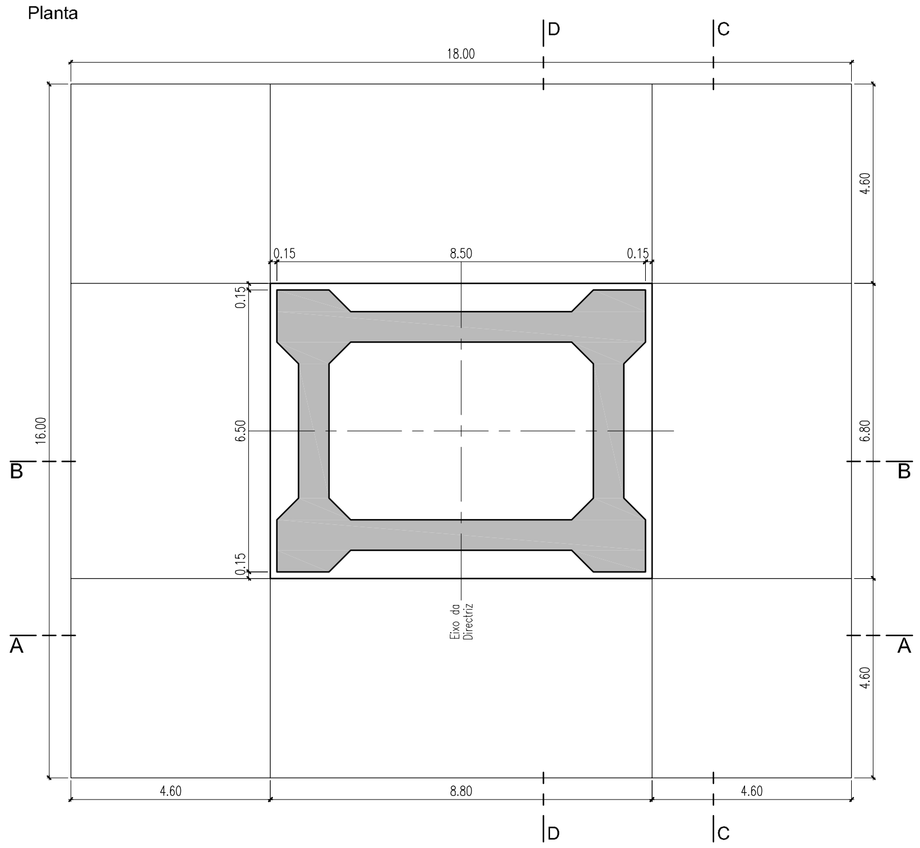

Alçado transversal

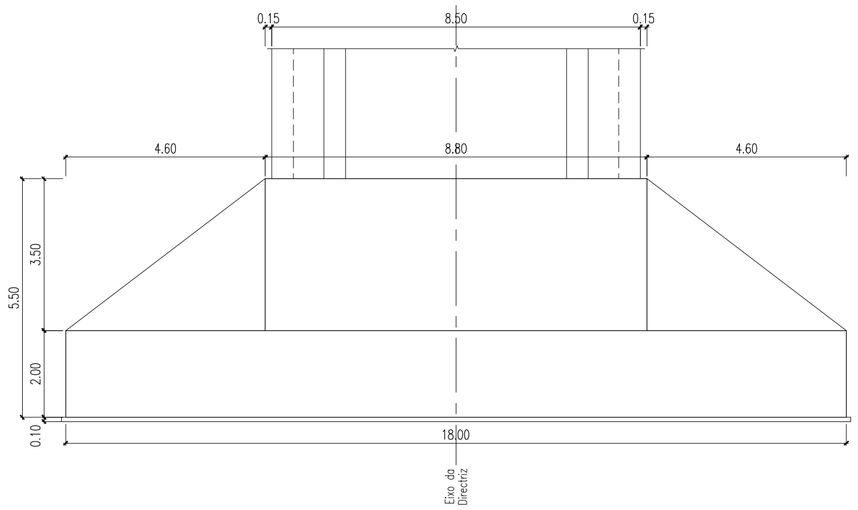

Alçado longitudinal

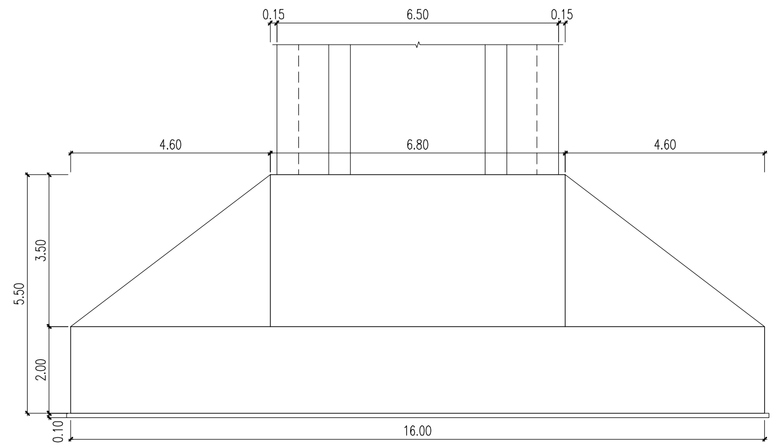

Perspectiva

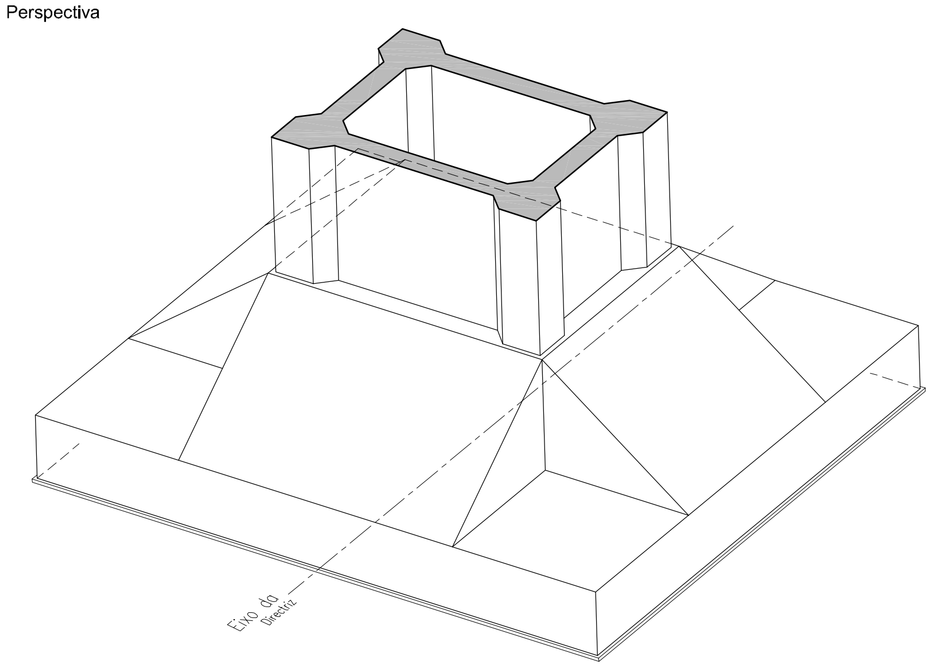

Corte A-A

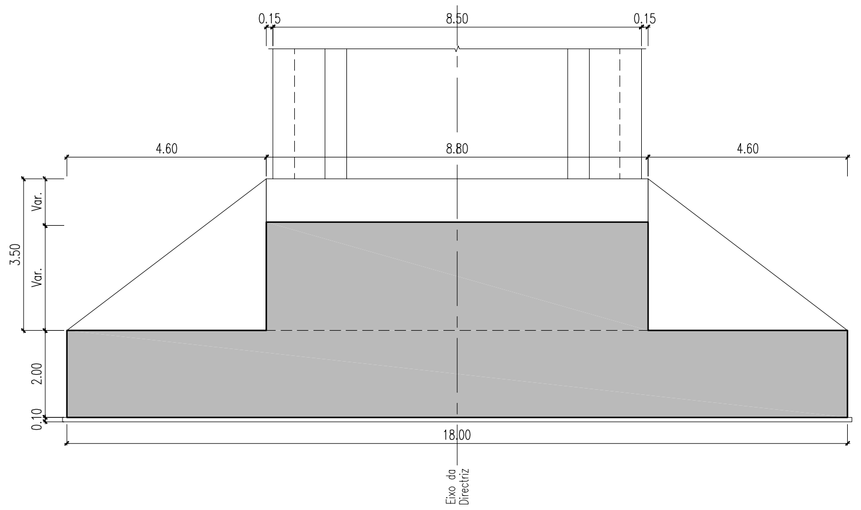

Corte C-C

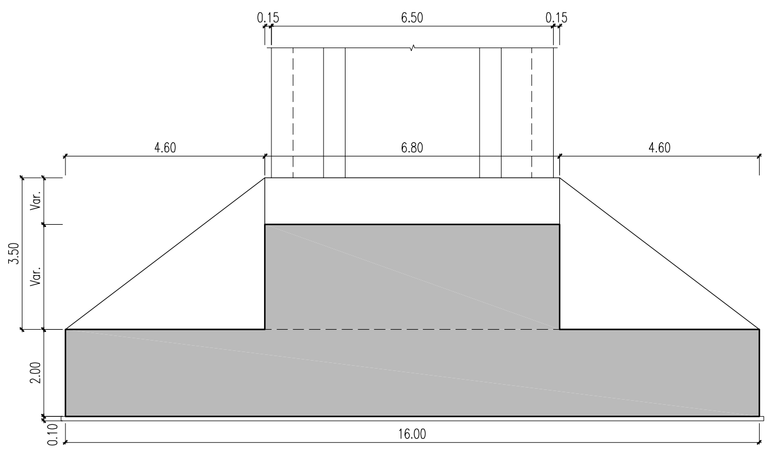

Corte B-B

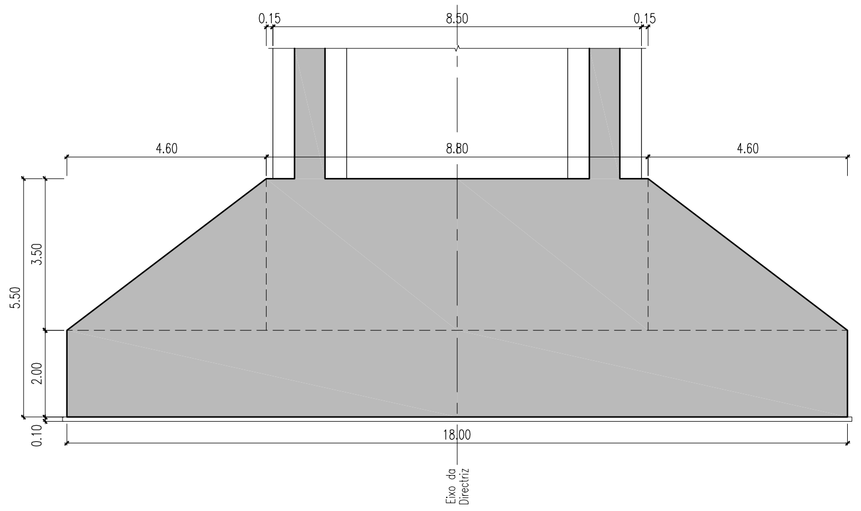

Corte D-D

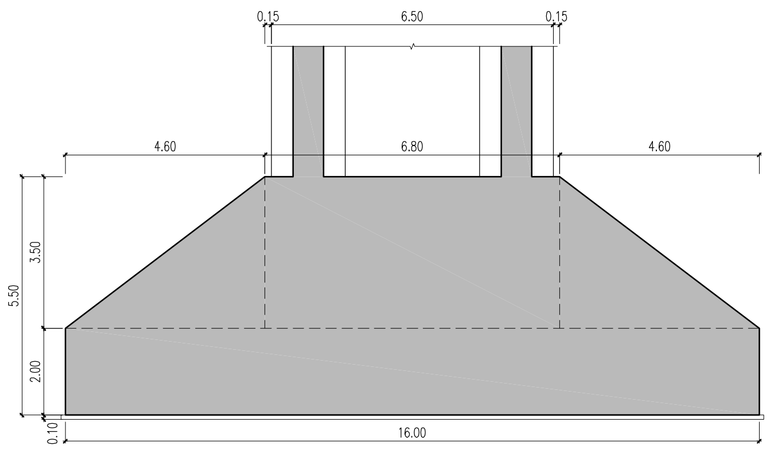

MOPTC EP ascendi a2p estudos e projectos

Projecto:

SUBCONCESSÃO PINHAL INTERIOR

IC8 - PROENÇA A NOVA / PERDIGÃO (A23)

Estudou:	Júlio Appleton, José Delgado				
Projectou:	Júlio Appleton, António Costa José Delgado, Nuno Travassos, Cristina Martins				
Colaborou:					
Desenhou:	Luís Oliveira, Carlos Cruz António Nunes, Rui Luz				
Verificou:	Júlio Appleton	Alt.	Descrição	Elaborou	Data

Escalas: Como Indicado

Designação: PROJECTO DE EXECUÇÃO
OBRAS DE ARTE ESPECIAIS
Ponte sobre o Rio Ocreza

SAPATA
Alinhamentos P1 e P2

Número: PNPE.E.PROC.181.11

Rev. | Núm. Folha: | Data: 07 2011