SOLDADURAS

SIMBOLOGIA Oficina	SIMBOLOGIA Montagem	PORMENOR	SIMBOLOGIA Oficina	SIMBOLOGIA Montagem	PORMENOR	SIMBOLOGIA Oficina	SIMBOLOGIA Montagem	PORMENOR
		e ≤6			e >15 40 ≤ z ≤ 20			
		e=7–15 60°			e ≤15 50			
		e=16–25 60°			e=15–25 50			

VERIFICAÇÃO DAS SOLDADURAS	
RX	por raio "x"
US	por ultra sons

SOLDADURAS EM GERAL

Z = 0,7 da menor espessura das peças a ligar

PLANTA SUPERIOR

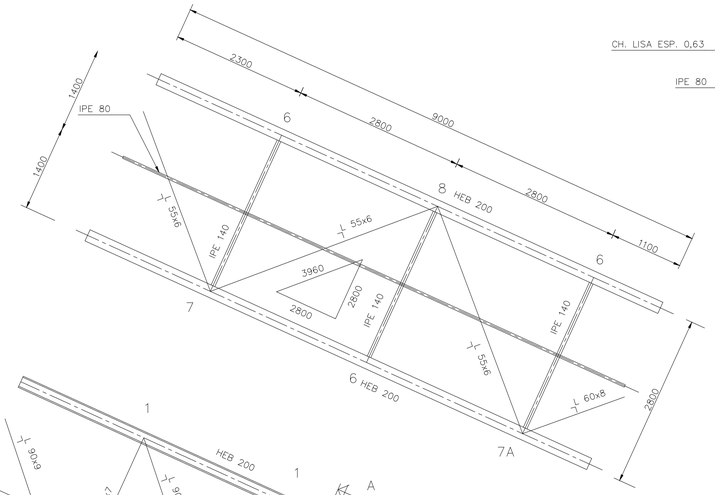

CUMIEIRA

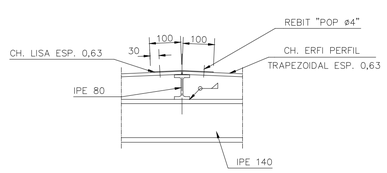

SECÇAO A–A

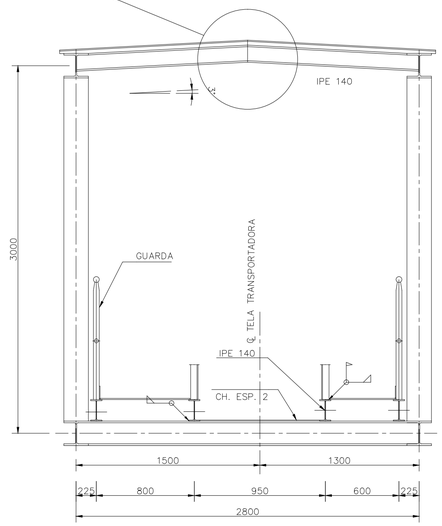

ALÇADO

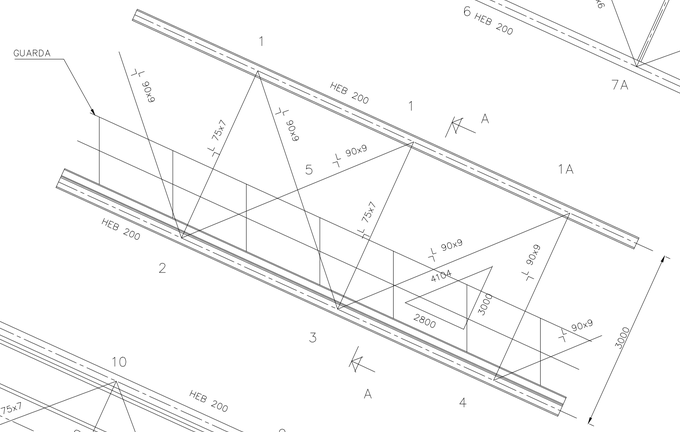

PLANTA INFERIOR

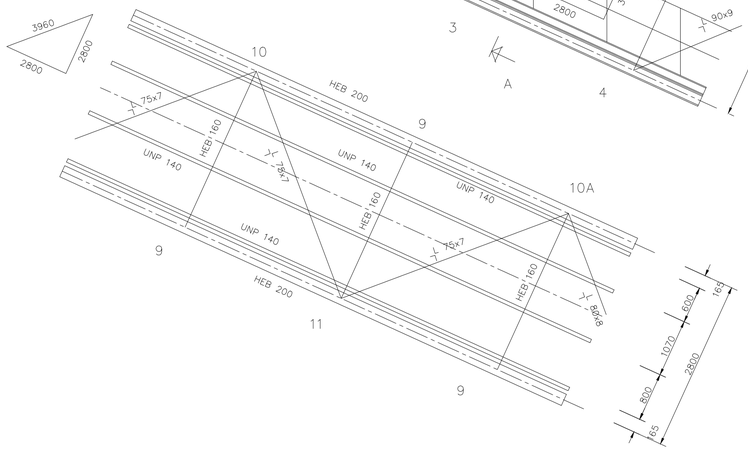

PORMENOR 8

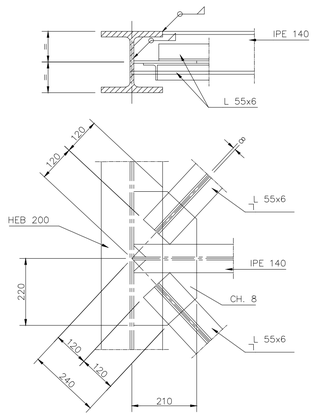

PORMENORES 7 e 7A

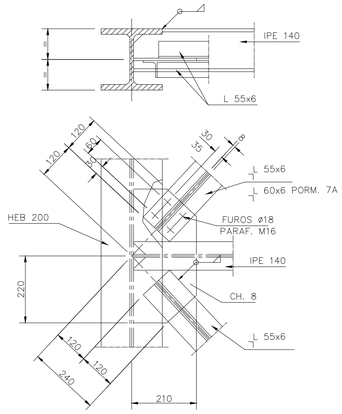

PORMENORES 10, 10A e 11

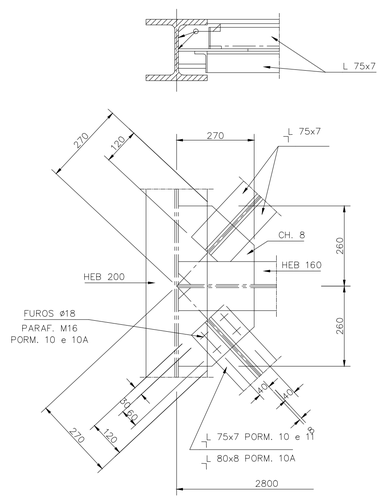

PORMENOR 5

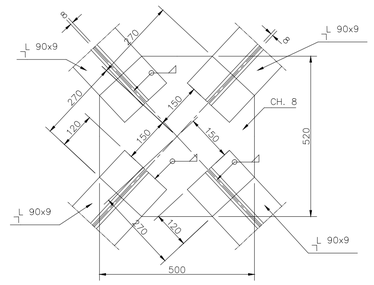

PORMENORES 1 e 1A

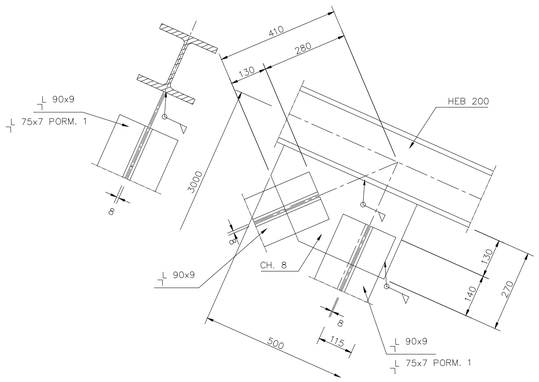

PORMENOR 4

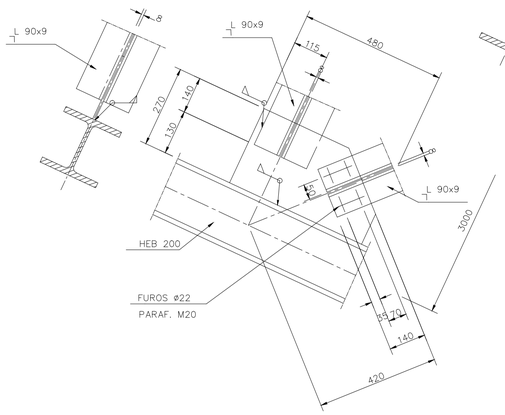

PORMENORES 2 e 3

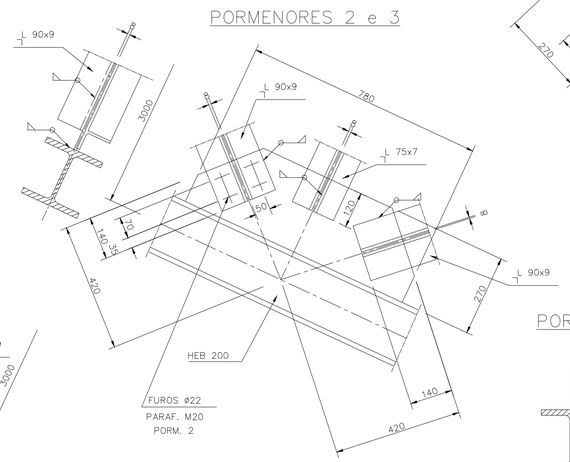

PORMENORES 6 e 9

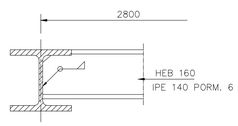

MATERIAIS

ESTRUTURAS METÁLICAS–AÇO S235 JR
PARAFUSOS E PORCAS DA CLASSE 8.8

TRANSPORTE E EXTRAÇAO DE CLINQUER

PONTE METÁLICA

ANTEPROJETO

TRAMO VII
CONJUNTO E PORMENORES

ISEL INSTITUTO SUPERIOR DE ENGENHARIA DE LISBOA

Projectou	Carla Araújo	12/05/2016		Desenho Nº	Escalas
Desenhou	Carla Araújo	12/05/2016		DES–09	1:50
Reviu					1:25
Verificou					1:10
Aprovou				Substitui:	
Fact. plot. : 1=100			Arquivo:	Subs. por:	