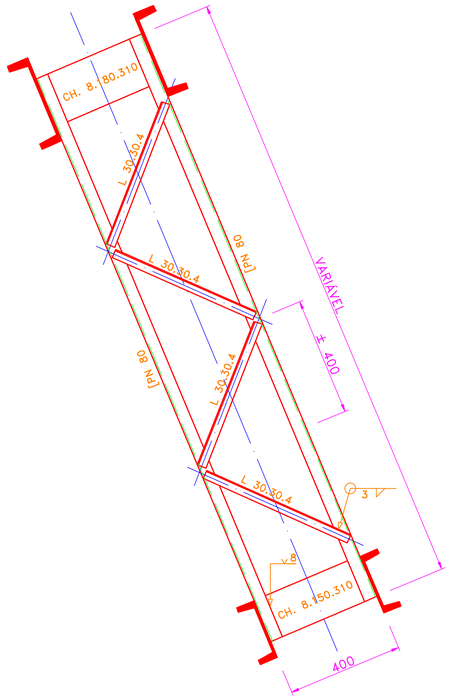

CORTE POR D-D
(TRAVAMENTO VERTICAL NAS DUAS FACES)
ESC 1:10

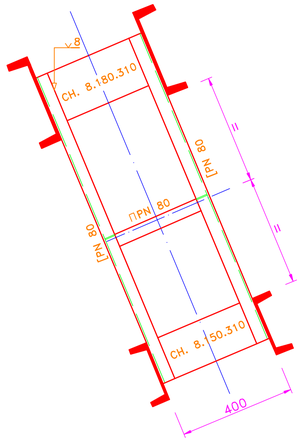

CORTE POR F-F
(TRAVAMENTO VERTICAL NAS DUAS FACES)
ESC 1:10

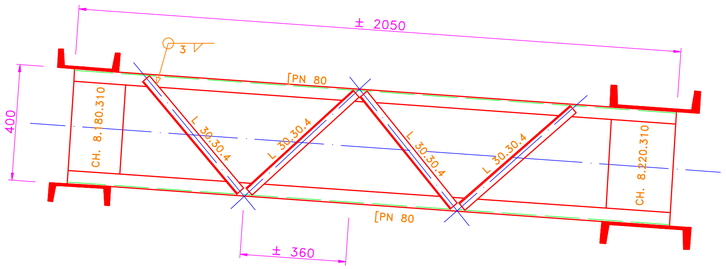

CORTE POR E-E
(TRAVAMENTO VERTICAL NAS DUAS FACES)
ESC 1:10

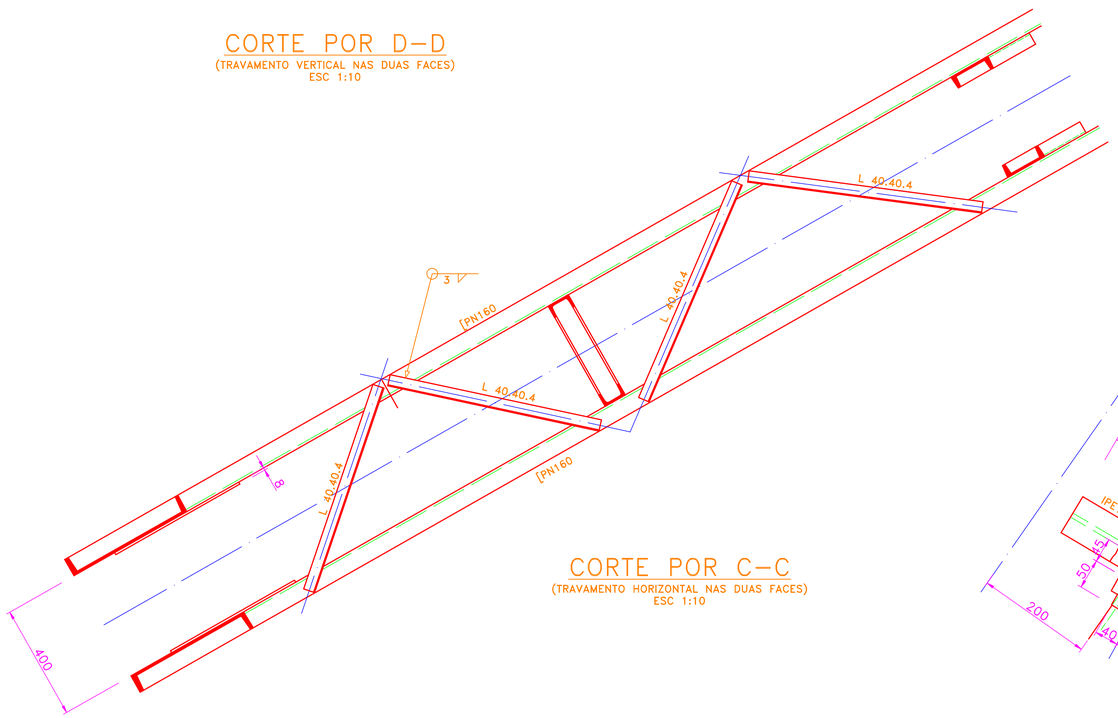

CORTE POR C-C
(TRAVAMENTO HORIZONTAL NAS DUAS FACES)
ESC 1:10

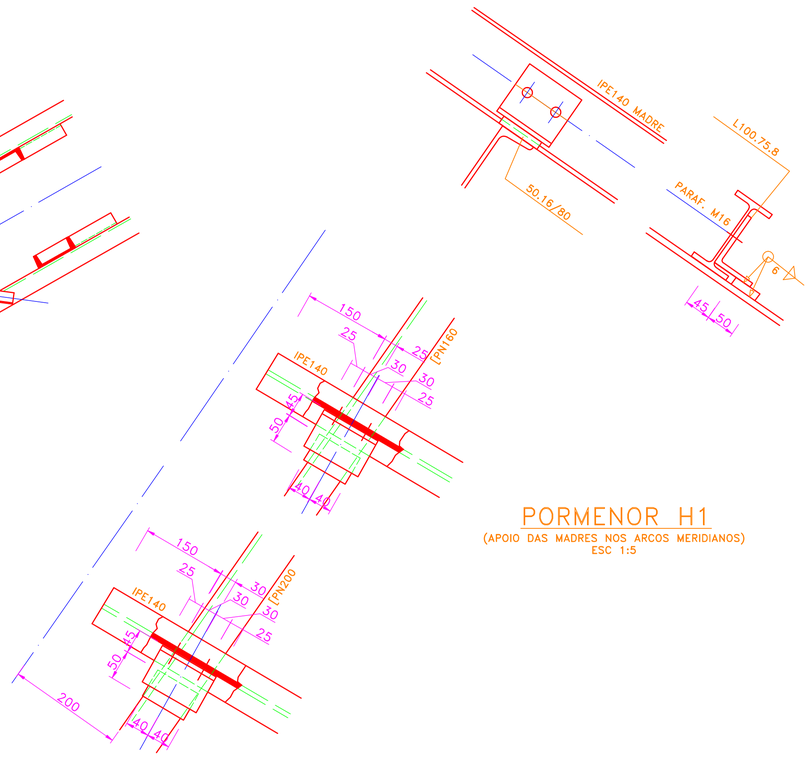

PORMENOR H1
(APOIO DAS MADRES NOS ARCOS MERIDIANOS)
ESC 1:5

SOLDADURAS

SIMBOLOGIA Oficina	SIMBOLOGIA Montagem	PORMENOR	SIMBOLOGIA Oficina	SIMBOLOGIA Montagem	PORMENOR	SIMBOLOGIA Oficina	SIMBOLOGIA Montagem	PORMENOR
		e ≤6			e ≥35 40x20			e ≥40
		e=7÷15 60°			e <35 50			e ≥40
		e=16÷25 60°			e=15÷25 50			e ≥40

VERIFICAÇÃO DAS SOLDADURAS	
RX	por raio "X"
US	por ultra sons

SOLDADURAS EM GERAL

Z = 0,7 da menor espessura das peças a ligar

NOTAS GERAIS

-AS COTAS DOS ELEMENTOS METÁLICOS SÃO EM mm.

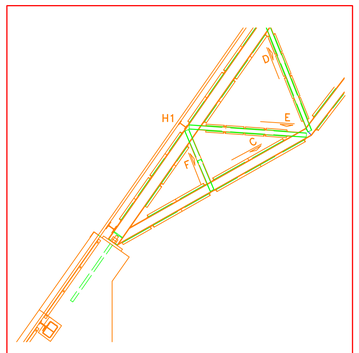

ESQUEMA DE CONJUNTO

MATERIAIS

ESTRUTURA METÁLICA
- -AÇO S355
- -PARAFUSOS CLASSE 10.9

BETÃO ARMADO
- -BETÃO PARA ESTRUTURA C30/37
- -BETÃO DE REGULARIZAÇÃO C12/15
- -ARMADURAS A500 ER

PINTURA EM SUPERFÍCIES METÁLICAS

DECAPAGEM A JACTO ABRASIVO GRAU SA 2,5;
PRIMÁRIO ANTICORROSIVO EPOXIDICO RICO EM ZINCO – 90%
NA PELICULA SECA – DE DOIS COMPONENTES 40 MICRONS;
SUBCAPA INTERMÉDIA DE RESINA EPOXY DE DOIS COMPONENTES
DE ALTA ESPESSURA 110 MICRONS;
ESMALTE DE ACABAMENTO EPOXY DE DOIS COMPONENTES 50 MICRONS
GB 50 TD 100 TA 50 (SSG – STANDARD).

NOTAS

-COTAS ALTIMÉTRICAS A CONFIRMAR ANTES DO INÍCIO DOS TRABALHOS DE CONSTRUÇÃO CIVIL.

DESENHOS A CONSULTAR

DESENHO N°1 – ½ ARCO MERIDIANO – ALÇADO
DESENHO N°2 – ½ ARCO MERIDIANO – PORMENOR Z1

Índice	Alterações	Sigla	Data	Aprovado

ESTRUTURA ESPACIAL EM AÇO

I.S.E.L. Instituto Superior de Engenharia de Lisboa

1/2 ARCO MERIDIANO
PORMENOR TRAVAMENTOS

PROJECTO BASE

Projectou		Desenho Nº	Escalas:
Desenhou		3	
Reviu			1:10
Verificou			1:5
Aprovou		Substitui:	
Fact. plot. :	Arquivo:	Subs. por:	