PORMENORES

Esc. 1/100 (A1)
Esc. 1/200 (A3)

CORTE LONGITUDINAL

PORMENOR 1

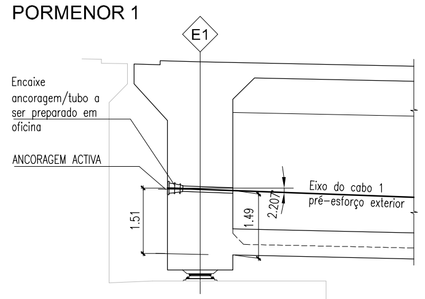

PORMENOR 2

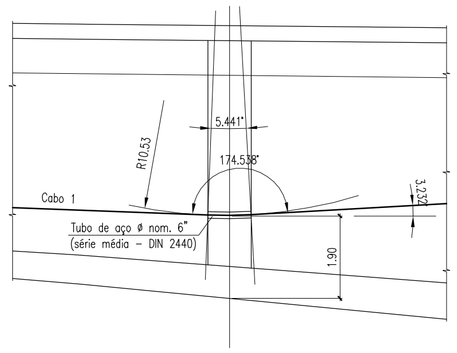

SECÇÃO	RAIO	Angulo do desvio
Cabo 1	10.5343	5.441°

PORMENOR 3

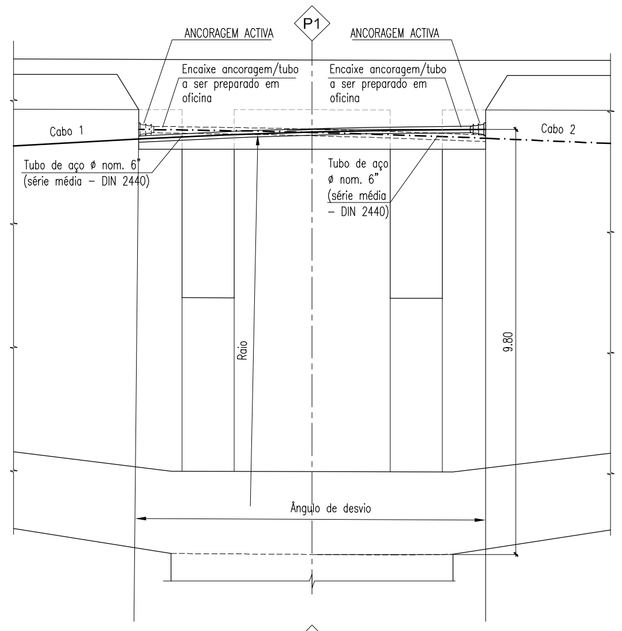

SECÇÃO	RAIO	Angulo do desvio
Cabo 1	142.9744	3.208°
Cabo 2	242.9782	1.887

PORMENOR 4

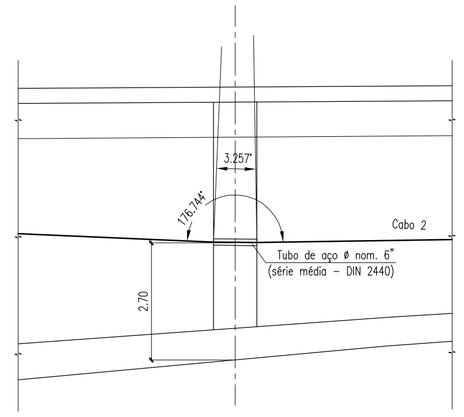

SECÇÃO	RAIO	Angulo do desvio
Cabo 2	17.5945	3.257°

PORMENOR 5

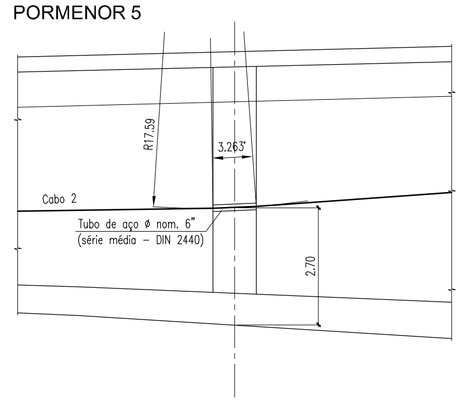

SECÇÃO	RAIO	Angulo do desvio
Cabo 2	17.5945	3.263°

PLANTA

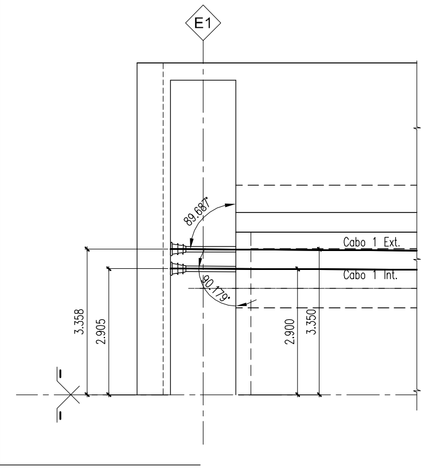

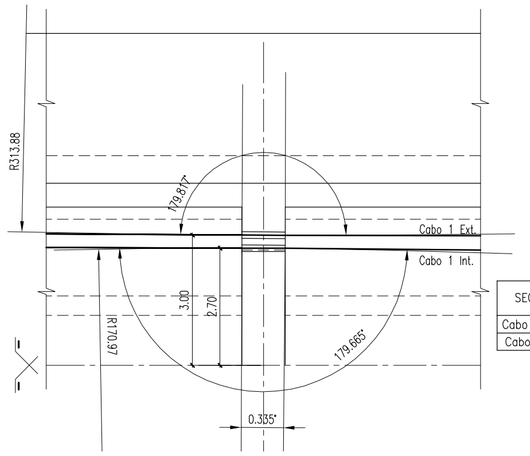

SECÇÃO	RAIO	Angulo do desvio
Cabo 1 Ext.	313.8790	0.183°
Cabo 1 Int	170.9674	0.335°

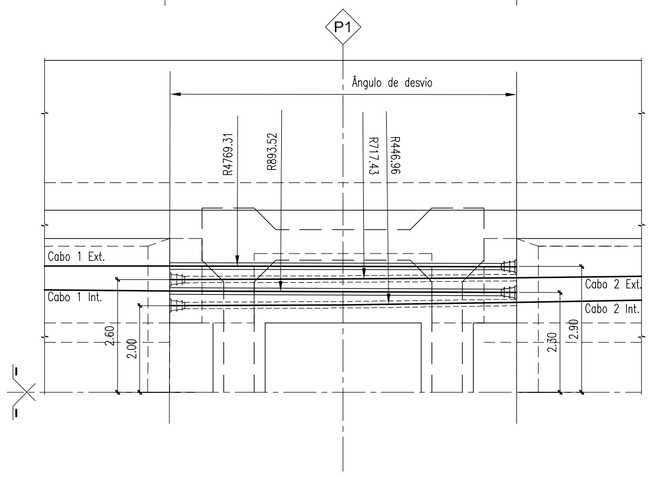

SECÇÃO	RAIO	Angulo do desvio
Cabo 1 Ext.	4769.3136	0.096°
Cabo 1 Int	893.5193	0.513°
Cabo 2 Ext.	717.4268	0.639°
Cabo 2 Int	446.9573	1.025°

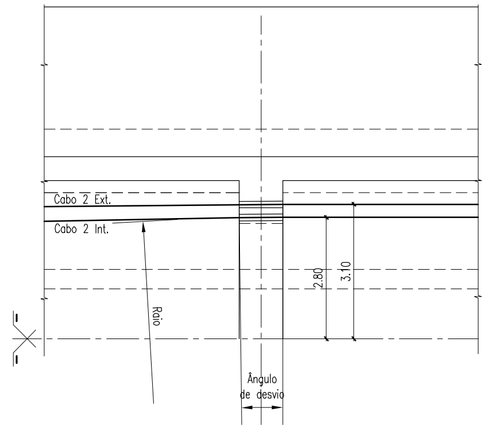

SECÇÃO	RAIO	Angulo do desvio
Cabo 2 Ext.	90.6804	0.634°
Cabo 2 Int	56.3833	1.019°

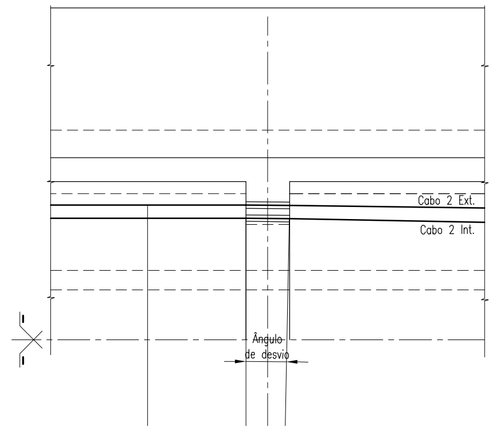

SECÇÃO	RAIO	Angulo do desvio
Cabo 2 Ext.	79.9591	0.716°
Cabo 2 Int	50.1186	1.142°

CORTE LONGITUDINAL

PORMENOR 6

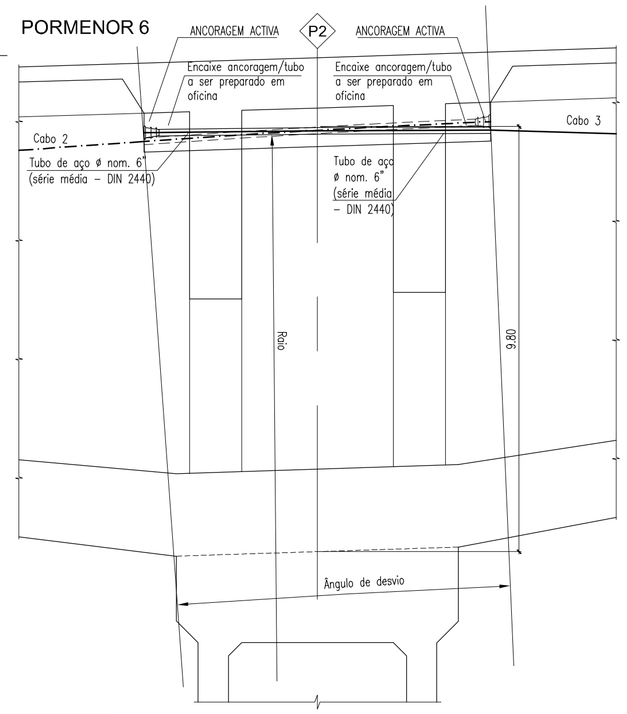

SECÇÃO	RAIO	Angulo do desvio
Cabo 2	273.3951	1.677
Cabo 3	559.8220	0.818°

PORMENOR 7

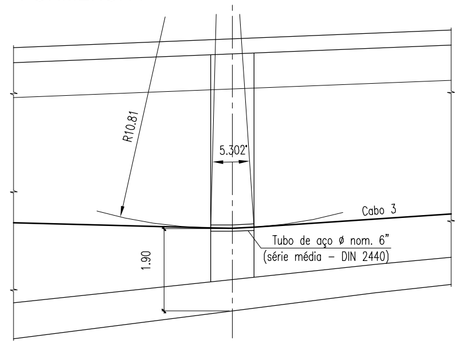

SECÇÃO	RAIO	Angulo do desvio
Cabo 3	10.8133	5.302°

PORMENOR 8

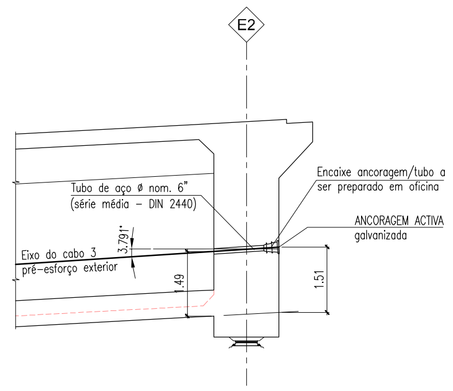

NOTA:
À ARMADURA INDICADA NOS ELEMENTOS RELATIVOS AOS NICHOS/MACIÇOS DE ANCORAGEM, SEPTOS DE DESVIO DO PRÉ-ESFORÇO EXTERIOR, E OUTROS, SERÁ AINDA ACRESCENTADA A ARMADURA QUE RESULTAR DO DIMENSIONAMENTO REALIZADO PELO PROJECTO DE APLICAÇÃO DO PRÉ-ESFORÇO.

PLANTA

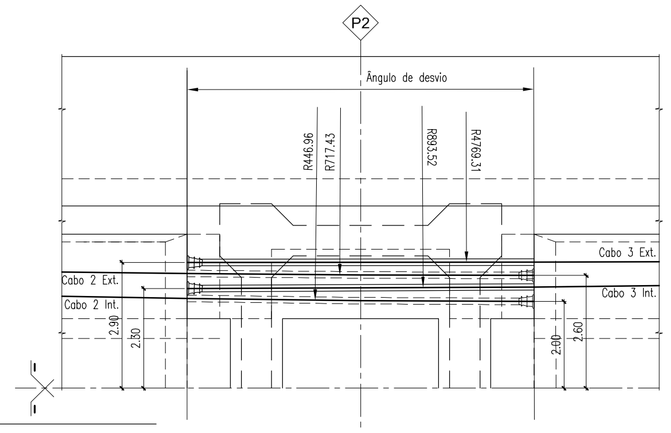

SECÇÃO	RAIO	Angulo do desvio
Cabo 2 Ext.	717.4268	0.639°
Cabo 2 Int	446.9573	1.025°
Cabo 3 Ext.	4769.3136	0.096°
Cabo 3 Int	893.5193	0.513°

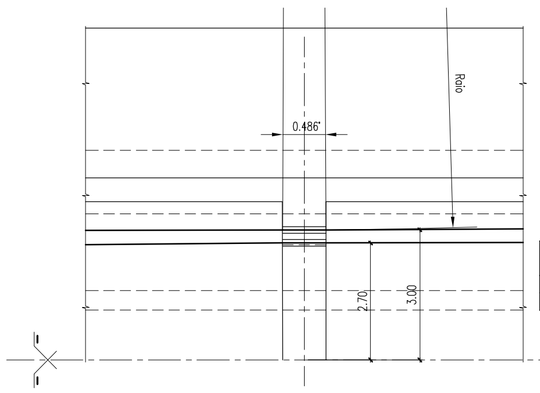

SECÇÃO	RAIO	Angulo do desvio
Cabo 3 Ext.	117.8819	0.486°
Cabo 3 Int	185.1321	0.309°

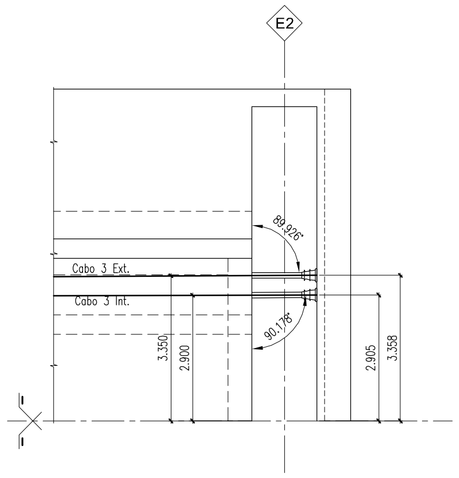

Nota:
Na execução do viaduto não está prevista a introdução deste pré-esforço mas tão sómente dos desviadores e ancoragens necessárias para no futuro poder vir a instalar o pré-esforço. Este sistema está previsto para 2x2 cabos de 31 cordões no tramo central (entre pilares P1 e P2) e 2x2 cabos de 19 cordões nos tramos laterais.

MATERIAIS:
AÇOS DE PRÉ-ESFORÇO
EM CORDÃO - fp 0.1k/fpuk = 1670/1860 MPa BAIXA RELAXAÇÃO
TUBO DE AÇO
S 275 J0
Tubo de aço e encaixe de ancoragem serão galvanizados

MOPTC · EP · ascendi · a2p estudos e projectos

Projecto:

SUBCONCESSÃO PINHAL INTERIOR
IC8 - PROENÇA A NOVA / PERDIGÃO (A23)

Estudou: Júlio Appleton, José Delgado
Projectou: Júlio Appleton, António Costa, José Delgado, Nuno Travassos, Cristina Martins
Colaborou:
Desenhou: Luís Oliveira, Carlos Cruz, António Nunes, Rui Luz
Verificou: Júlio Appleton

Alt.	Descrição	Elaborou	Data

Escalas: Como Indicado

Designação: PROJECTO DE EXECUÇÃO
OBRAS DE ARTE ESPECIAIS
Ponte sobre o Rio Ocreza
PRÉ-ESFORÇO EXTERIOR EVENTUAL
(2 / 2)

Número: PNPE.E.PROC.181.53
Rev. | Núm. Folha: | Data: 07 2011