PILAR - Alinhamentos P2

Corte vertical transversal

Esc.: 1:200 (A1)

Esc.: 1:400 (A3)

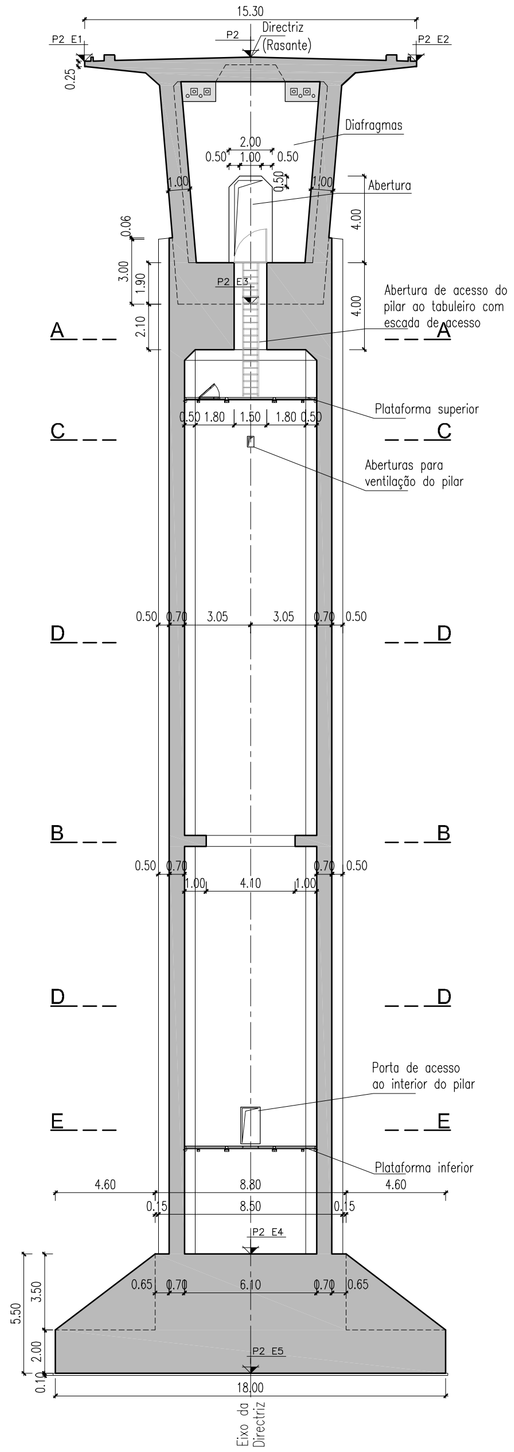

PILAR - Alinhamentos P2

Corte vertical longitudinal

Esc.: 1:200 (A1)

Esc.: 1:400 (A3)

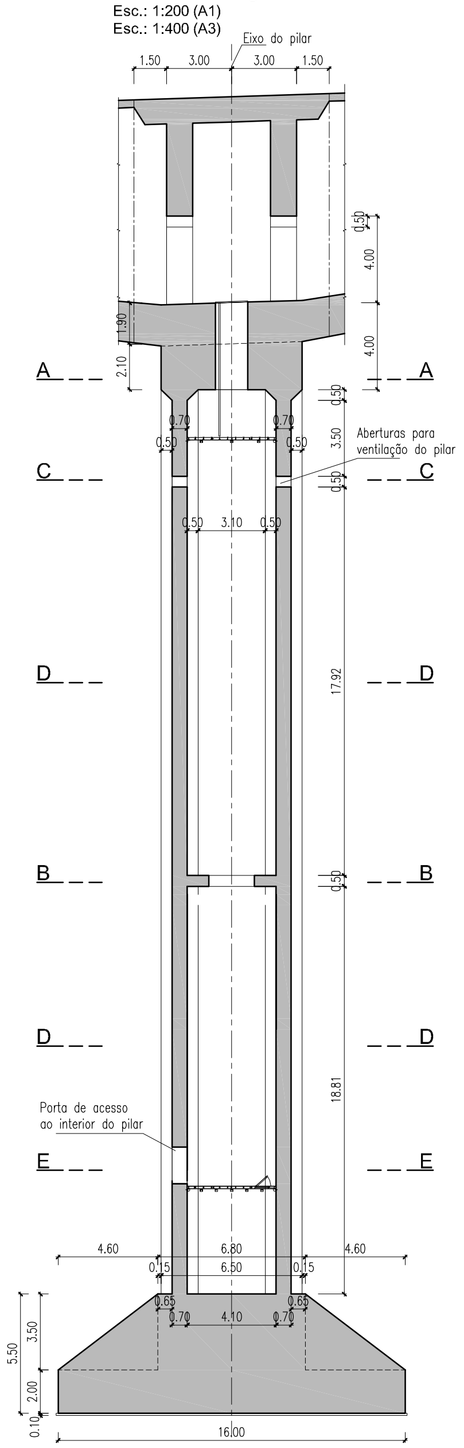

ALÇADO DE FRENTE

Esc.: 1:500 (A1)

Esc.: 1:1000 (A3)

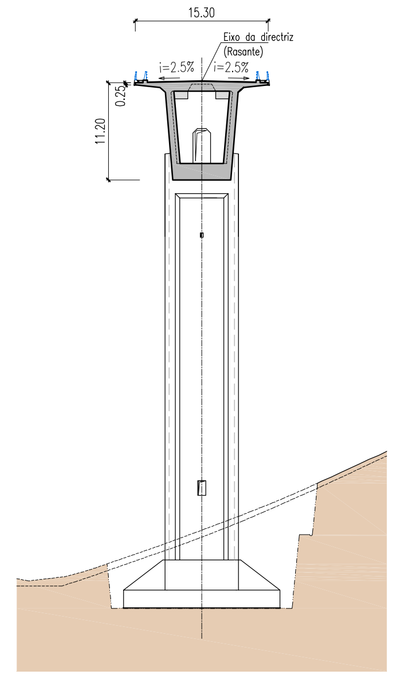

ALÇADO LATERAL

Esc.: 1:500 (A1)

Esc.: 1:1000 (A3)

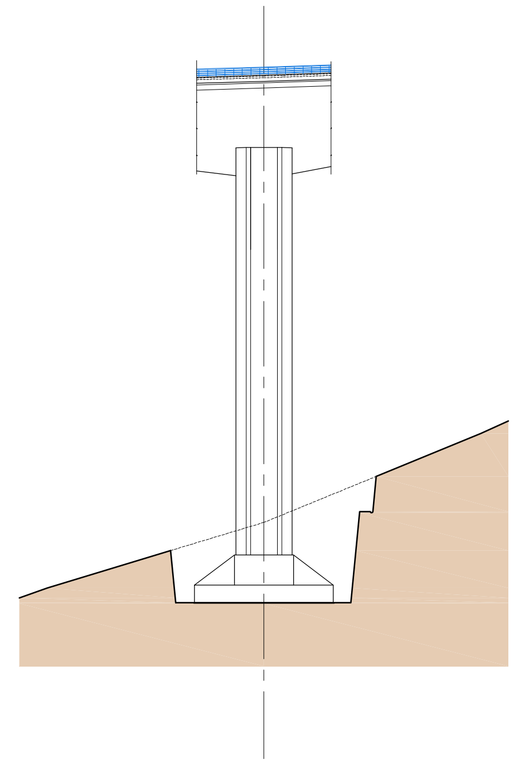

Perspectiva

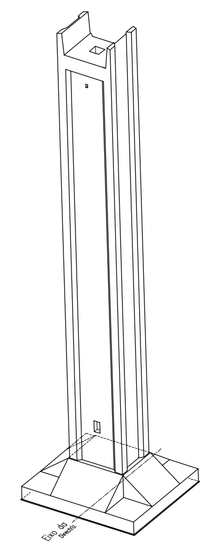

CORTE A-A

Esc.: 1:100 (A1)

Esc.: 1:200 (A3)

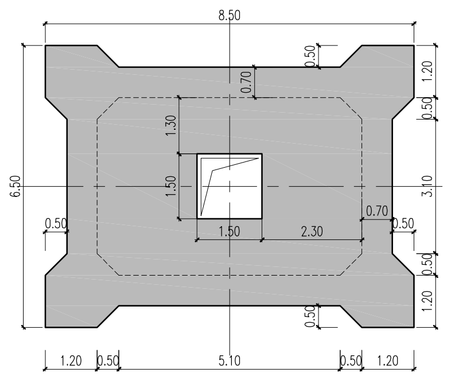

CORTE B-B

Esc.: 1:100 (A1)

Esc.: 1:200 (A3)

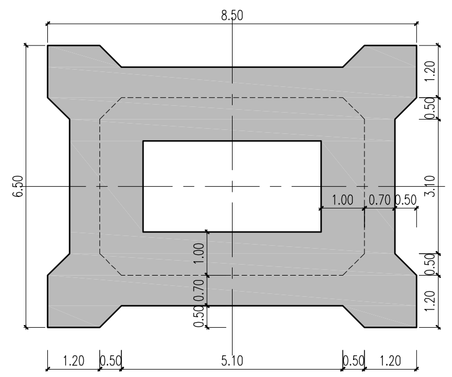

CORTE C-C

Esc.: 1:100 (A1)

Esc.: 1:200 (A3)

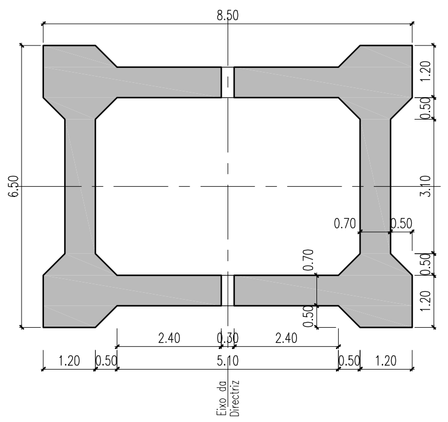

CORTE D-D

Esc.: 1:100 (A1)

Esc.: 1:200 (A3)

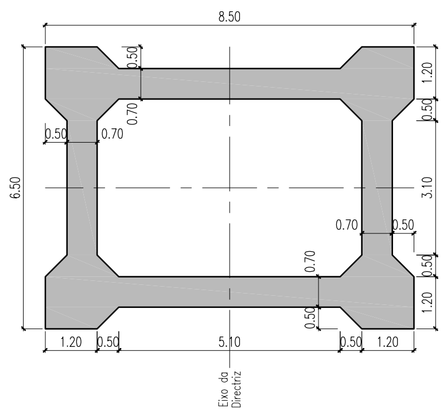

CORTE E-E

Esc.: 1:100 (A1)

Esc.: 1:200 (A3)

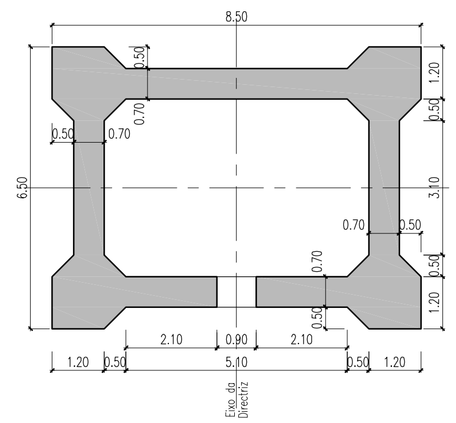

QUADRO DE COORDENADAS DOS PONTOS NOTÁVEIS

Ponto	Km	Off-set	M	P	Rumo	Zeixo (m)	Zponto (m)	inc cima	inc baixo	M Eixo	P Eixo	inc Eixo
P2	12150,000	0,000	30941,025	2208,078	104,057	203,793	203,793	−0,025	−0,025	30941,025	2208,078	0,032227
P2E1	12150,000	−7,650	30941,512	2215,712	104,057	203,793	203,532	−0,025	−0,025	30941,025	2208,078	0,032227
P2E2	12150,000	7,650	30940,538	2200,444	104,057	203,793	203,532	−0,025	−0,025	30941,025	2208,078	0,032227
P2E3	12150,000	0,000	30941,025	2208,078	104,057	203,793	192,332	−0,025	−0,025	30941,025	2208,078	0,032227
P2E4	12150,000	0,000	30941,025	2208,078	104,057	203,793	148,500	−0,025	−0,025	30941,025	2208,078	0,032227
P2E5	12150,000	0,000	30941,025	2208,078	104,057	203,793	143,000	−0,025	−0,025	30941,025	2208,078	0,032227

MOPTC EP ascendi a2p estudos e projectos

Projecto:

SUBCONCESSÃO PINHAL INTERIOR

IC8 - PROENÇA A NOVA / PERDIGÃO (A23)

Estudou: Júlio Appleton, José Delgado

Projectou: Júlio Appleton, António Costa, José Delgado, Nuno Trevassos, Cristina Martins

Colaborou:

Desenhou: Luís Oliveira, Carlos Cruz, António Nunes, Rui Luz

Verificou: Júlio Appleton

Alt.	Descrição	Elaborou	Data

Escalas: Como Indicado

Designação: PROJECTO DE EXECUÇÃO OBRAS DE ARTE ESPECIAIS — Ponte sobre o Rio Ocreza — PILAR — ALINHAMENTO P2 - CORTES

Número: PNPE.E.PROC.181.13

Rev. | Núm. Folha: | Data: 07 2011