Escada E3

Esc. 1:50

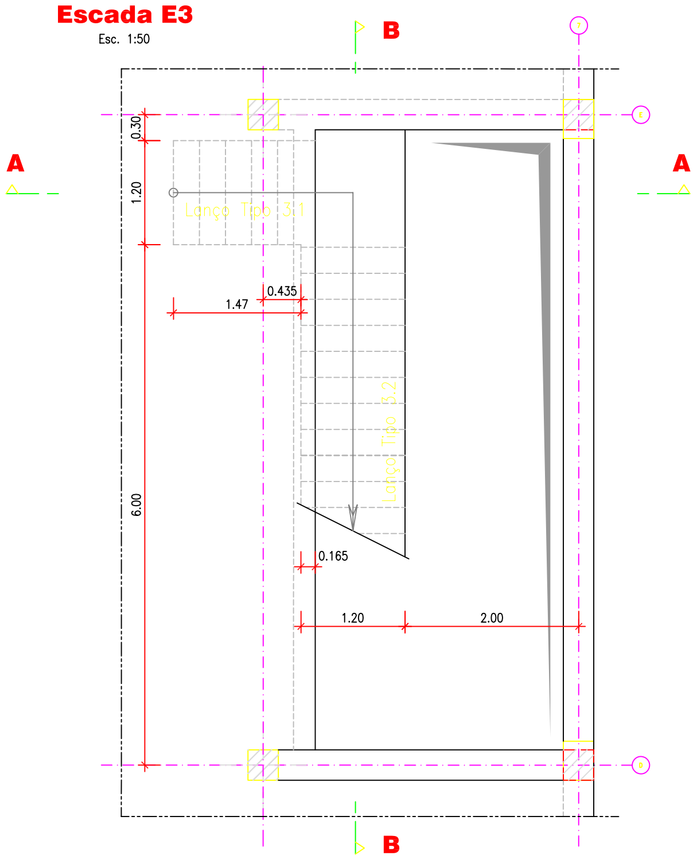

Planta ao Nível do Tecto do Piso -1

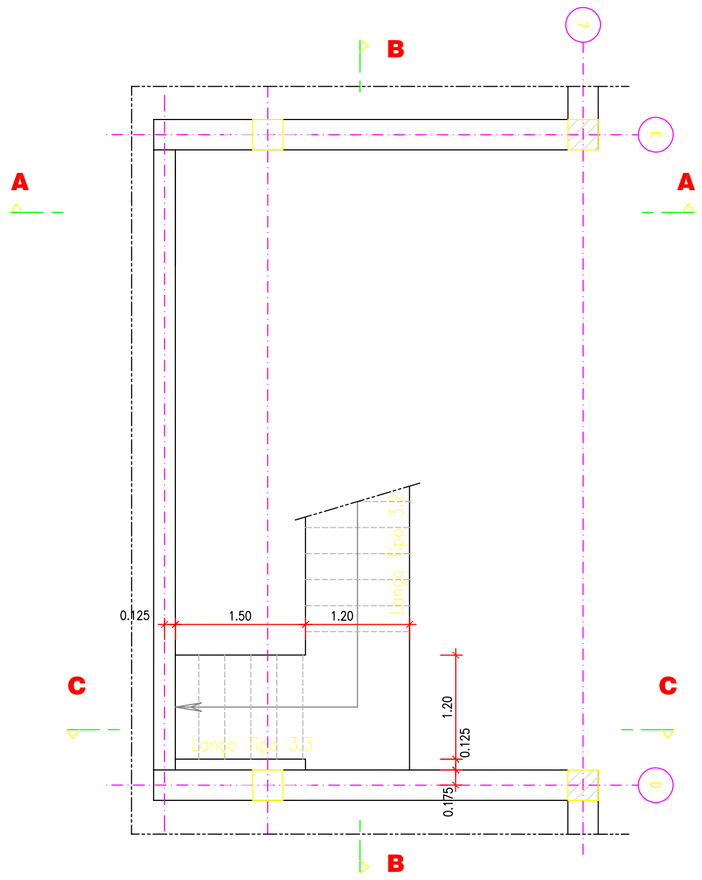

Planta ao Nível do Tecto do Piso 0

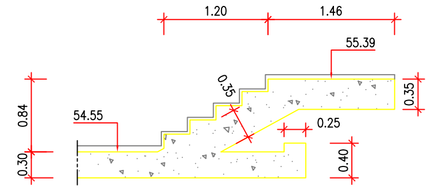

Corte A-A

Esc. 1:50

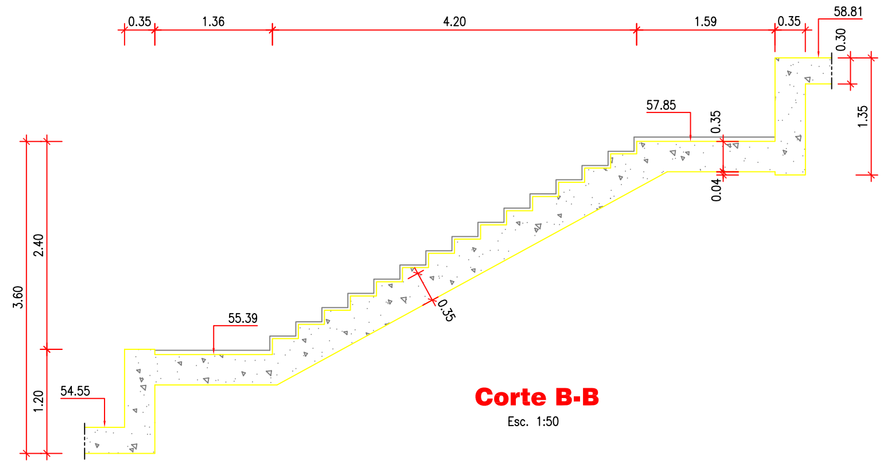

Corte B-B

Esc. 1:50

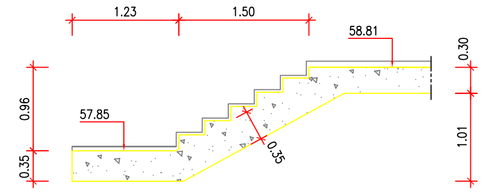

Corte C-C

Esc. 1:50

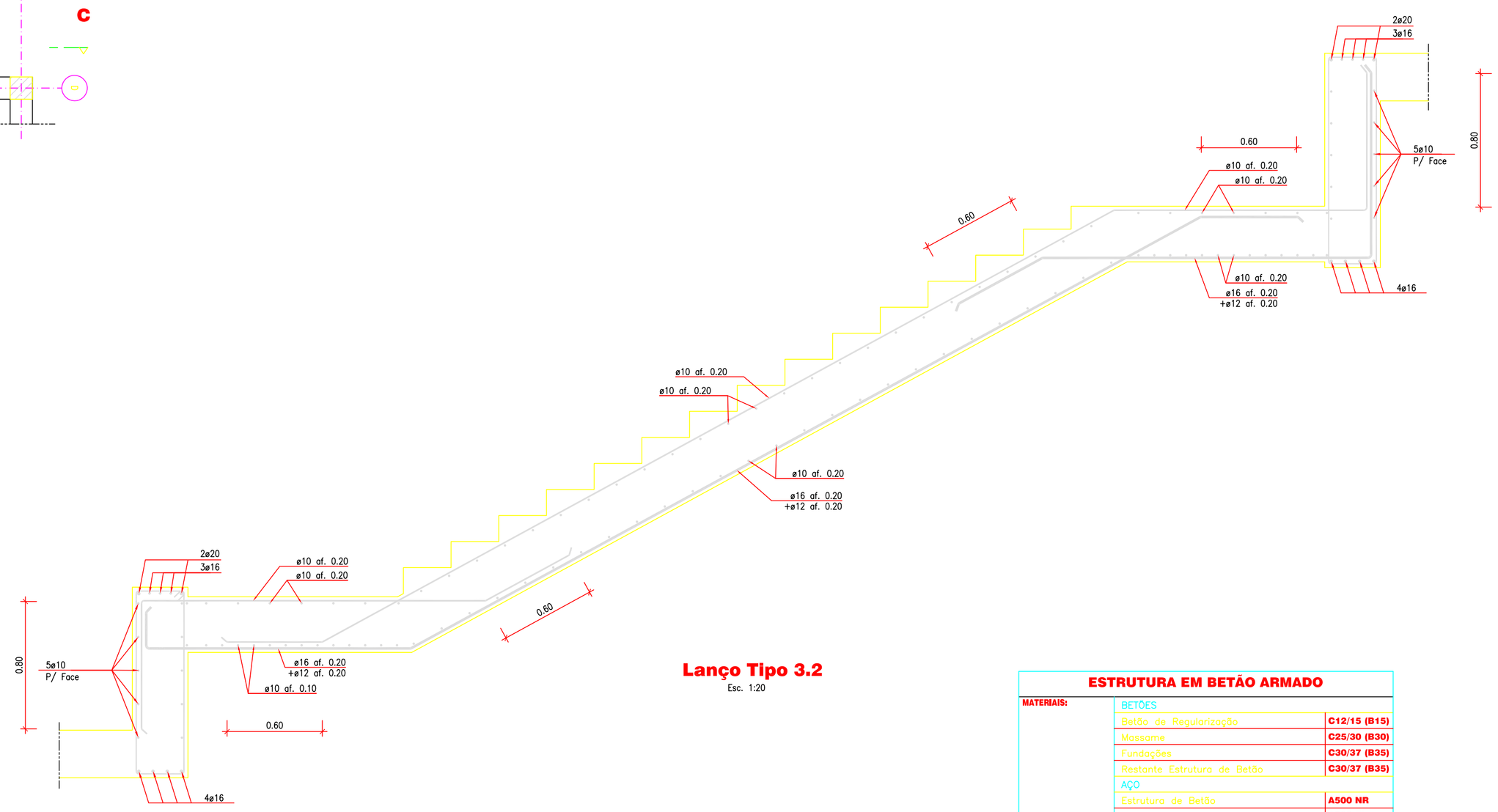

Lanço Tipo 3.2

Esc. 1:20

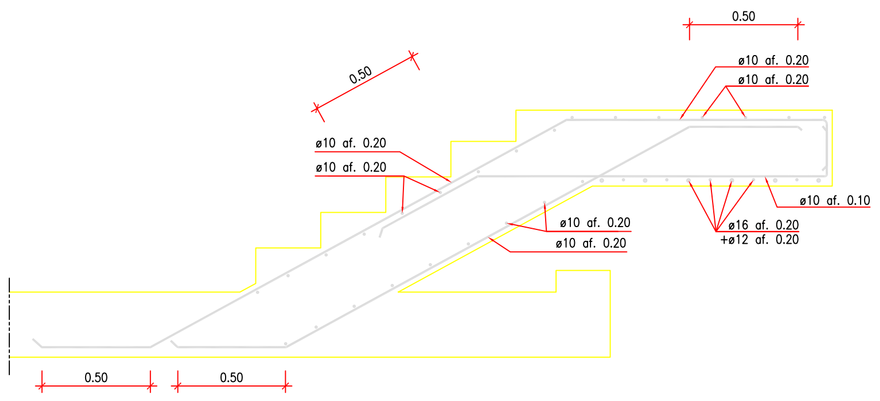

Lanço Tipo 3.1

Esc. 1:20

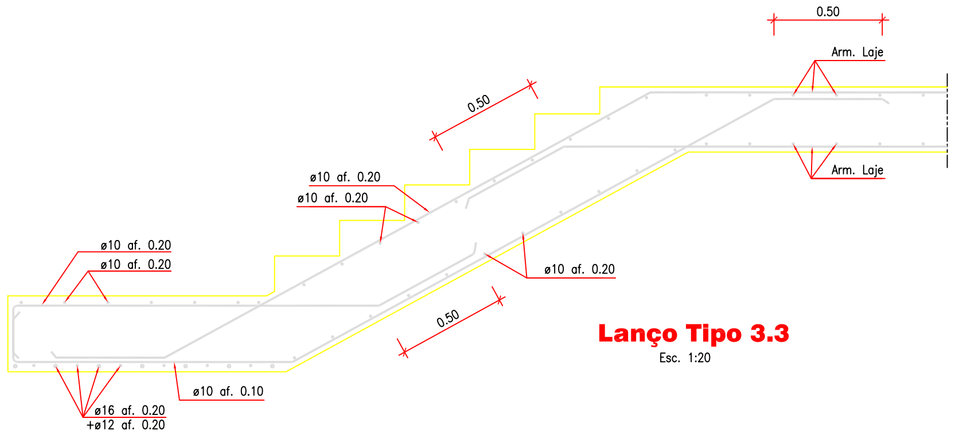

Lanço Tipo 3.3

Esc. 1:20

ESTRUTURA EM BETÃO ARMADO

MATERIAIS:	BETÕES	
	Betão de Regularização	**C12/15 (B15)**
	Massame	**C25/30 (B30)**
	Fundações	**C30/37 (B35)**
	Restante Estrutura de Betão	**C30/37 (B35)**
	AÇO	
	Estrutura de Betão	**A500 NR**
	Malhasol	**A500 EL**
RECOBRIMENTOS:	Elementos em Contacto com o Terreno	**5 cm**
	Restantes Elementos	**3.5 cm**
CLASSE DE EXPOSIÇÃO AMBIENTAL (NP EN206-1):	Elementos em Contacto com o Solo	**XC2**
	Restantes Elementos	**XC3**

NOTAS GERAIS :

– Convenção de representação de pilares e paredes :

- – Iniciando no piso representado
- – Continuando para o piso seguinte
- – Terminando ao nível do piso representado

– O empreiteiro deverá confirmar as cotas e a implantação de todos os elementos da obra com o projecto de arquitectura.

– Não poderão ser efectuadas aberturas ou deixados negativos ou "courettes" que não estejam previstas neste projecto, sem a aprovação do projectista de estrutura.

– Os eixos representados em —◯ , localizam os eixos do projecto de arquitectura.

Pedro Carreira

Novembro 2009

Trabalho Final de Mestrado

Instituto Superior de Engenharia de Lisboa
Departamento de Engenharia Civil

Nº PMO.PE.EST. 104

Escalas: 1:50 1:20

Projecto de Fundações e Estruturas
Edifício Administrativo
Parque de Materiais e Oficinas de Ceira

Projecto para obtenção do grau de Mestre em Engenharia Civil
Perfil de Estruturas

Escadas E3.
Plantas, Cortes e Pormenores.

594 x 841