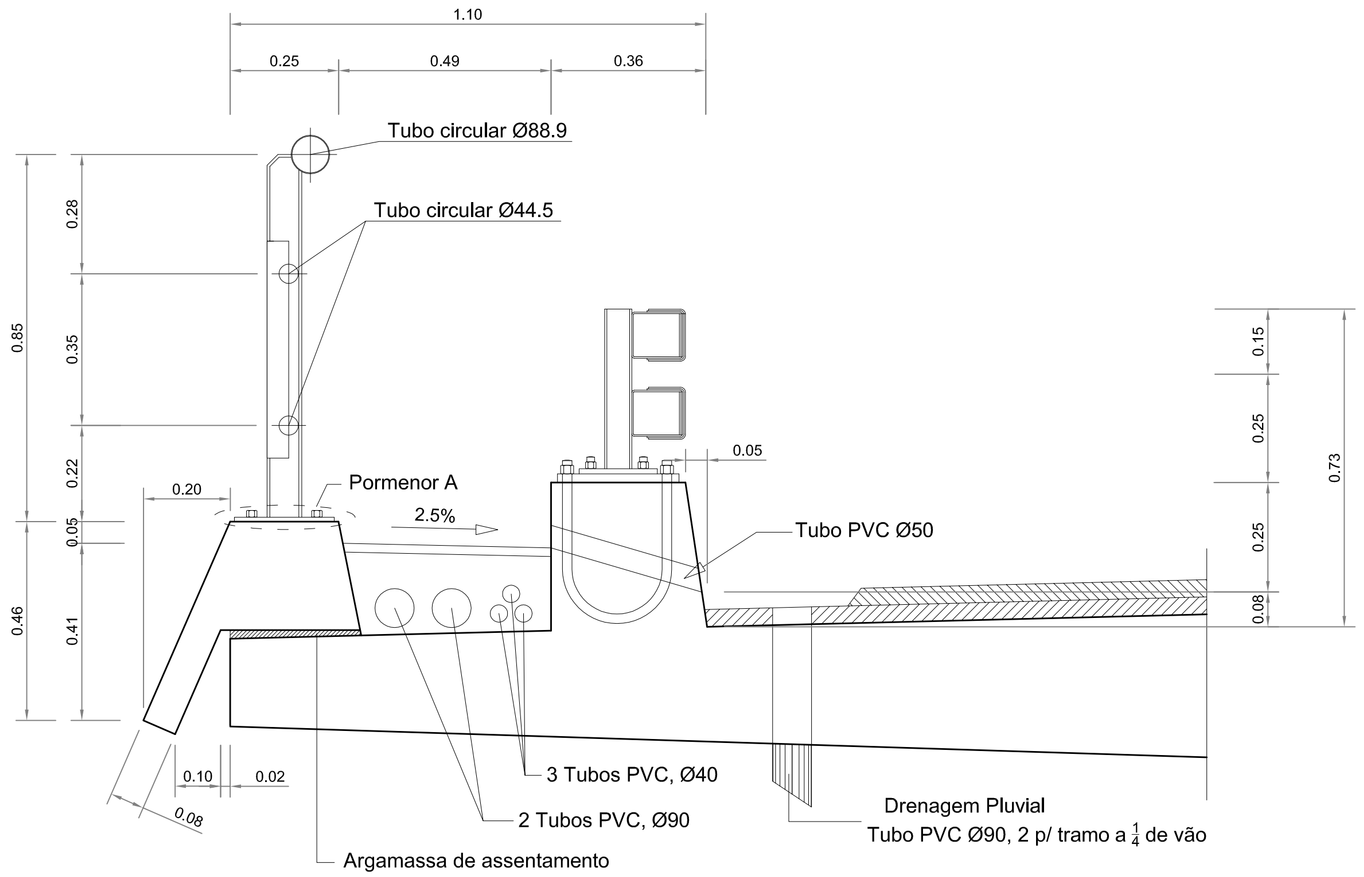

PASSEIO
(ESCALA - 1:10)

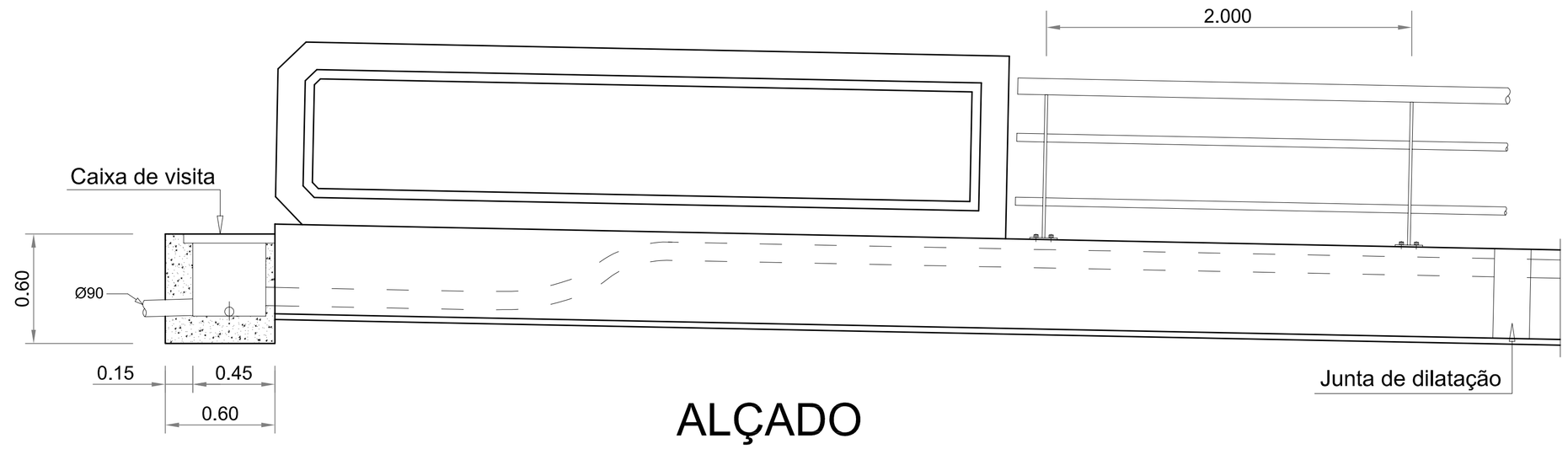

ALÇADO
(ESCALA - 1:20)

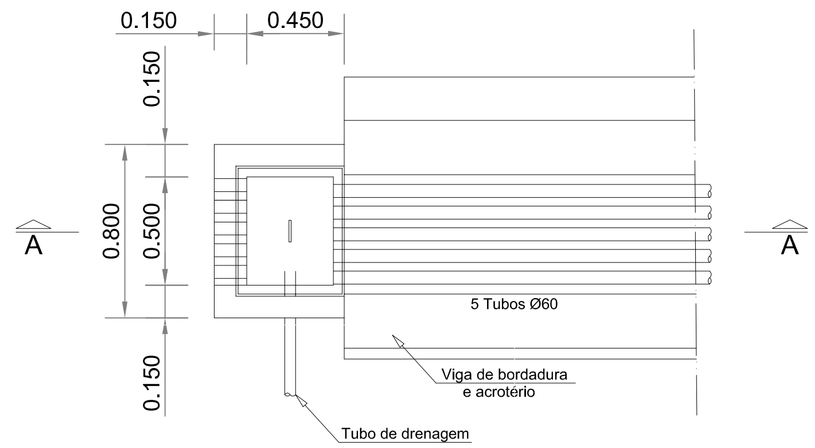

CAIXAS DE VISITA
Planta
(ESCALA - 1:20)

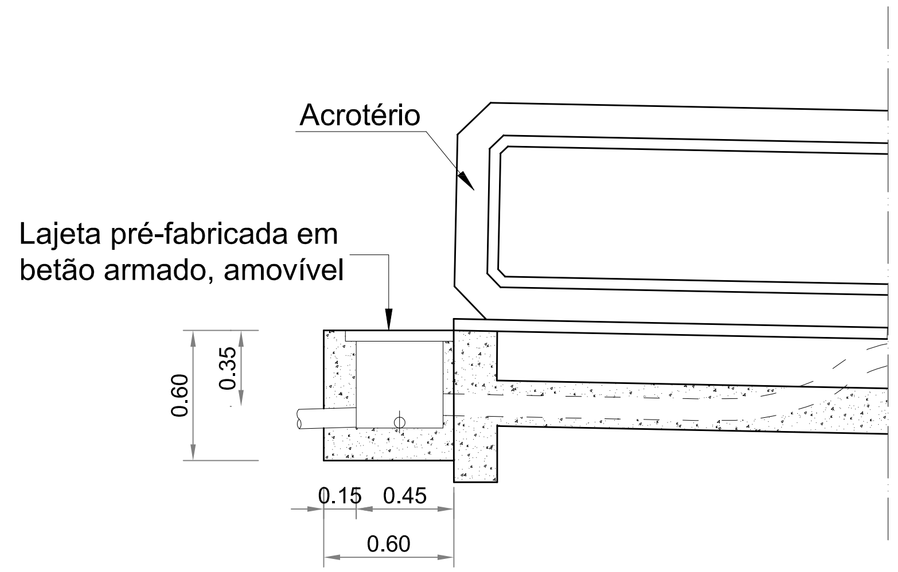

CORTE A-A
(ESCALA - 1:20)

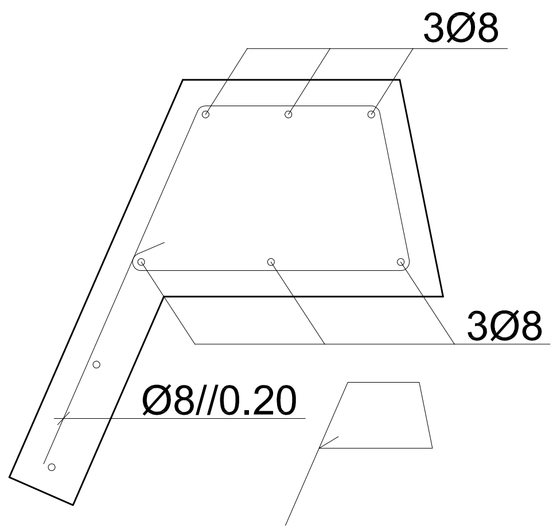

VIGA DE BORDADURA
Armaduras
(ESCALA - 1:5)

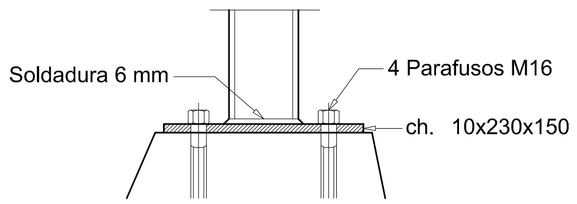

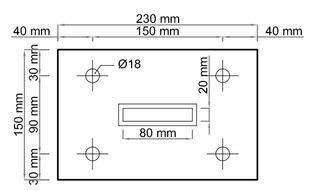

PORMENOR A
(ESCALA - 1:5)

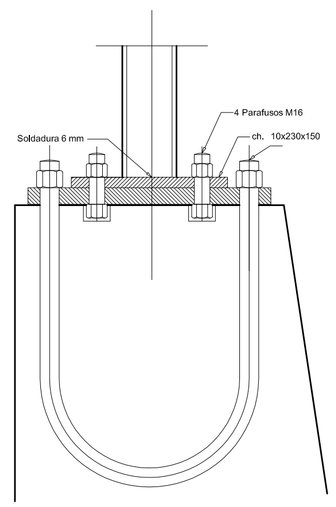

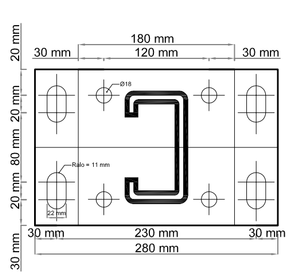

CHAPAS DE FIXAÇÃO DOS PERFIS
(ESCALA - 1:5)

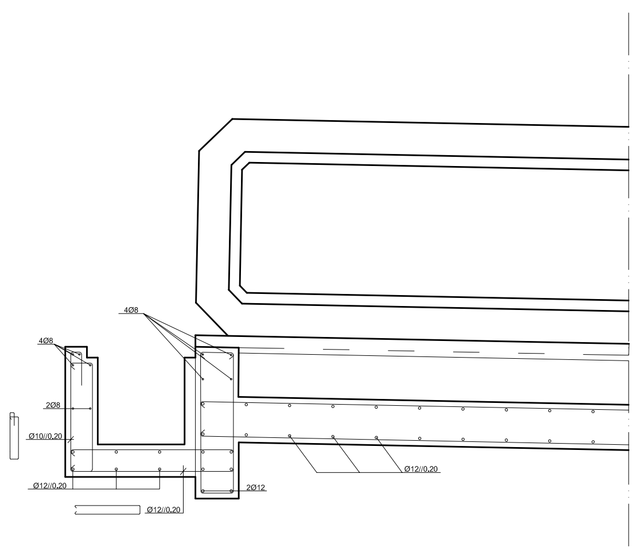

CORTE A-A
Armaduras
(ESCALA - 1:20)

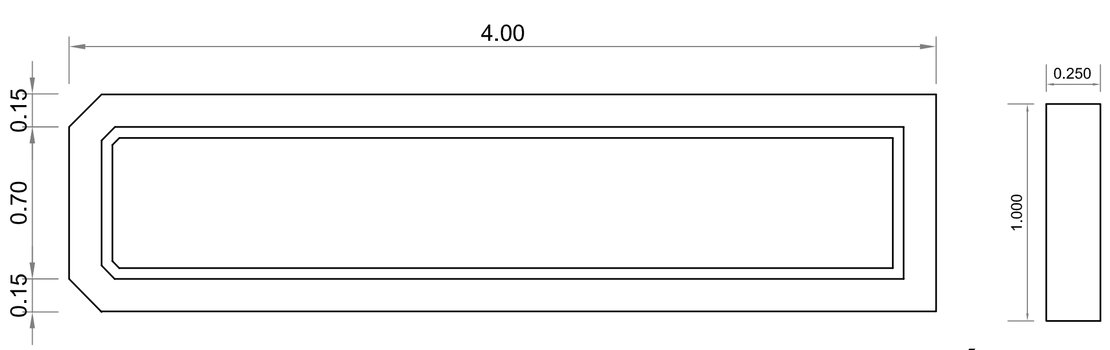

DIMENSIONAMENTO DO ACROTÉRIO
(ESCALA - 1:20)

ISEL	INSTITUTO SUPERIOR DE ENGENHARIA DE LISBOA Área Departamental de Engenharia Civil	PROJECTO DE EXECUÇÃO DE UM VIADUTO RODOVIÁRIO EM BETÃO ARMADO E PRÉ-ESFORÇADO	Escala numérica: A1: como indicado A3: dobro do indicado	Projectou: Ivo Rosa Desenhou: Ivo Rosa	Verificou: Aprovou:	Designação: PORMENORES CONSTRUTIVOS	Desenho: TFM - IR - 23 Data: DEZ/16 · Folha: 23/23 · Nº de ordem: 1/1