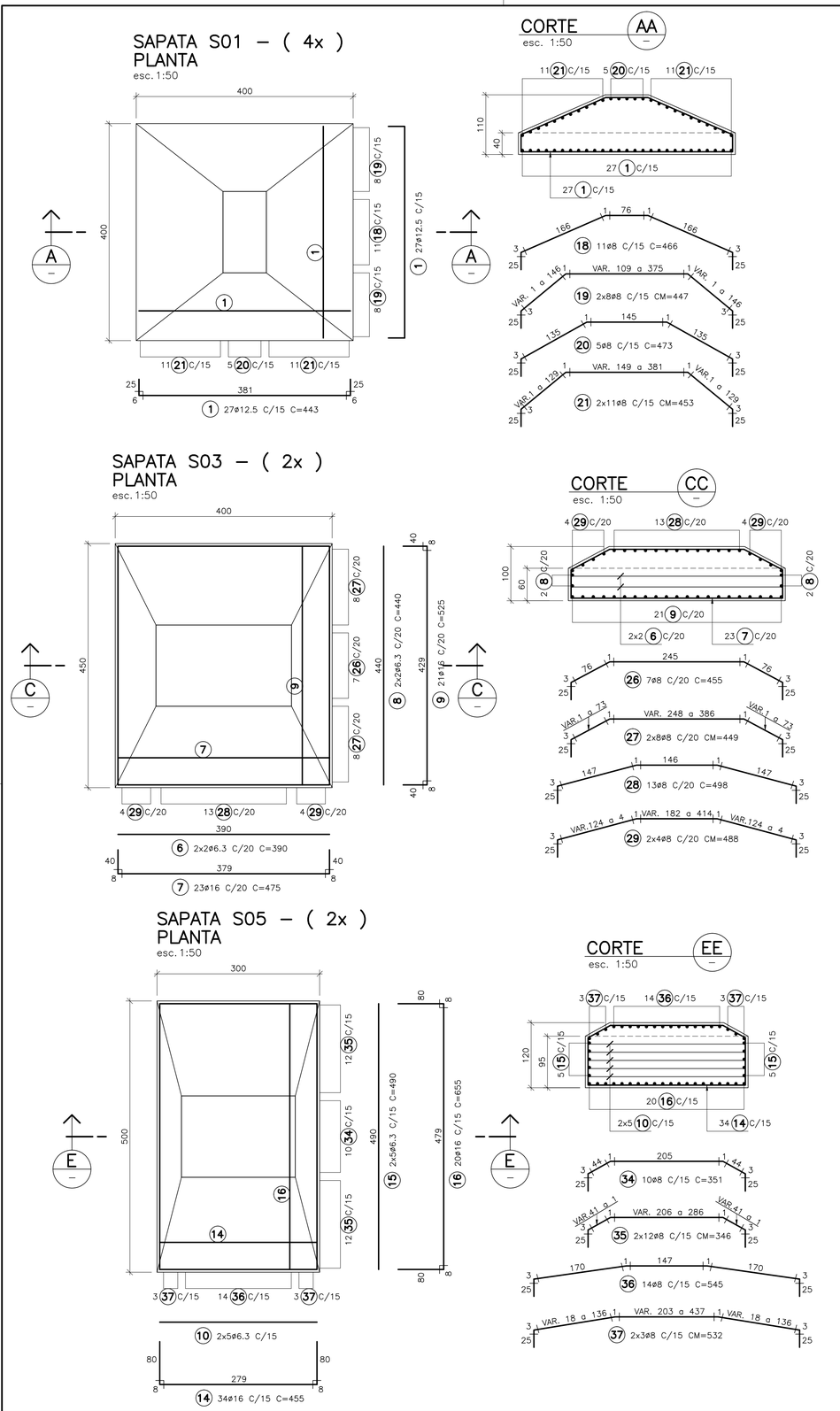

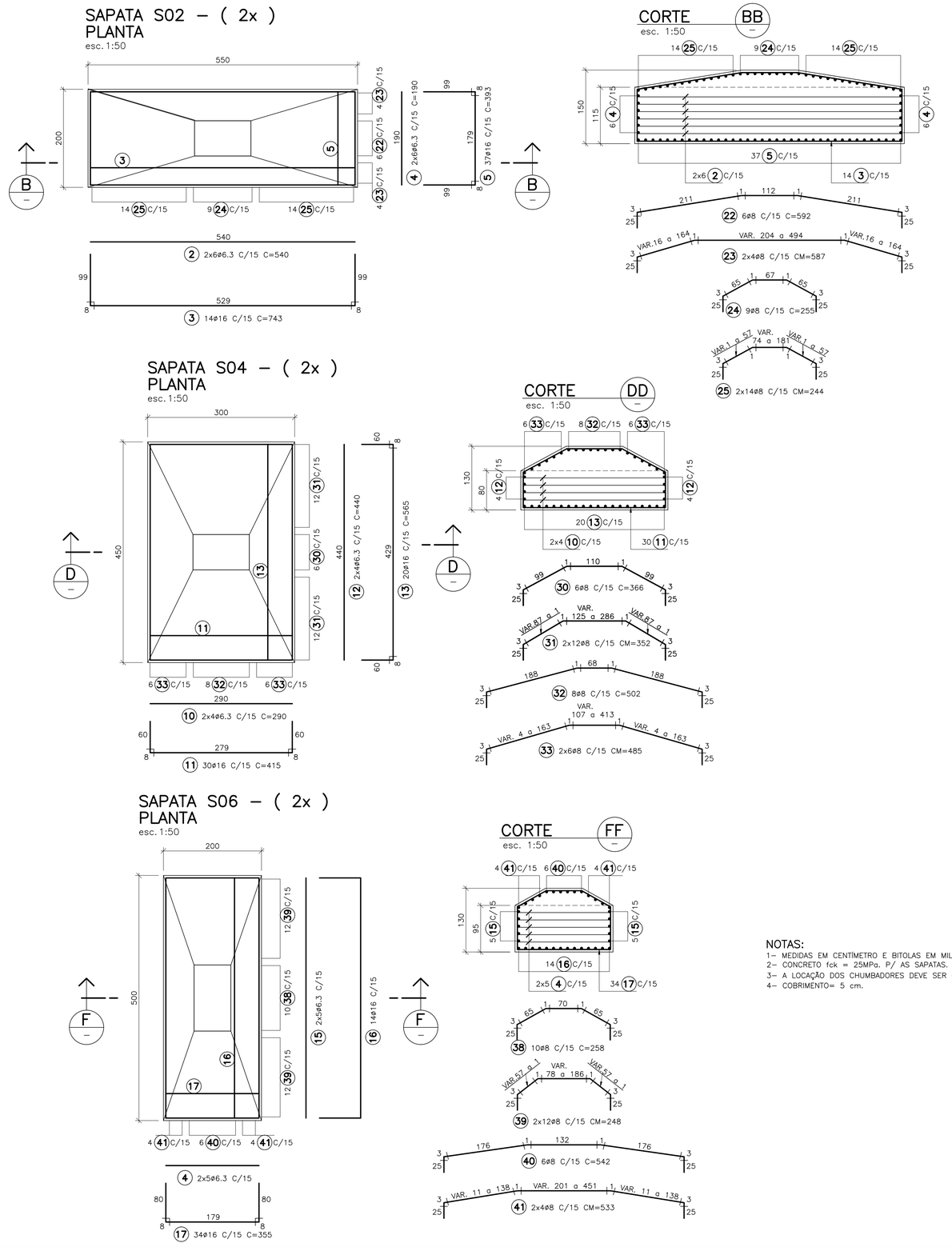

LISTA DE FERROS

POS.	ø	Q	COMP.UNIT. (cm)
1	12.5	216	443
2	6.3	24	540
3	16	28	743
4	6.3	44	190
5	16	74	393
6	6.3	8	390
7	16	46	475
8	6.3	8	440
9	16	42	525
10	6.3	36	290
11	16	60	415
12	6.3	16	440
13	16	40	565
14	16	68	455
15	6.3	40	490
16	16	68	655
17	16	68	355
18	8	44	466
19	8	64	CM 447
20	8	20	473
21	8	88	CM 453
22	8	12	592
23	8	16	CM 587
24	8	18	255
25	8	56	CM 244
26	8	14	455
27	8	32	CM 449
28	8	26	498
29	8	16	CM 488
30	8	12	366
31	8	48	CM 352
32	8	16	502
33	8	24	CM 485
34	8	20	351
35	8	48	CM 346
36	8	28	545
37	8	12	CM 532
38	8	20	258
39	8	48	CM 248
40	8	12	542
41	8	16	CM 533

D

RESUMO CA 50A

ø	COMP. (m)	PESO (kg)
5		
6.3	650.40	163
8	2930.08	1172
10		
12.5	956.88	957
16	2409.06	3855
20		
25		
32		
PESO TOTAL (kg)		6147

D

NOTAS:
1– MEDIDAS EM CENTÍMETRO E BITOLAS EM MILÍMETRO.
2– CONCRETO fck = 25MPa. P/ AS SAPATAS.
3– A LOCAÇÃO DOS CHUMBADORES DEVE SER CONSULTADA EM DESENHO ESPECÍFICO.
4– COBRIMENTO= 5 cm.

N°	DISCRIMINAÇÃO	EMITENTE	VERIFICAÇÃO	APROVAÇÃO	CÓDIGO	OBJETO
		/ /	/ /	/ /		
		/ /	/ /	/ /		
		/ /	/ /	/ /		
		/ /	/ /	/ /		
		/ /	/ /	/ /		
D	ONDE INDICADO	30 /05/12	/ /	/ /		
C	REVISÃO GERAL	16 /05/12	/ /	/ /		
B	INCLUSÃO DAS POSIÇÕES 18 a 41	26 /04/12	/ /	/ /		
A	EMISSÃO INICIAL	01 /03/12	/ /	/ /		

REVISÃO — DOCUMENTOS DE REFERÊNCIA

LEGENDA

ESCALA GRÁFICA

NOTAS

AEROPORTOS DE MOÇAMBIQUE, E.P.

ODEBRECHT INTERNATIONAL

TÍTULO: AEROPORTO INTERNACIONAL DE NACALA
FUNDAÇÃO TPS - ANEXOS 1 e 2
ARMAÇÃO DAS SAPATAS S01 a S06

PROJETISTA: FIGUEIREDO FERRAZ CONSULTORIA E ENGENHARIA DE PROJETO S.A.

PROJ.	CESAR COVOS, Eng	01/03/12
DES.	PEDRO PIMENTEL	01/03/12
VERIF.	OSWALDO GONÇALVES, Eng	01/03/12

DES. N°: DE-02-EC01-001

N° T-10015/E-T01 DE-02-EC01-001

C.C.
DATA 01/03/12
AREA .
REV. D
ESC. IND.
FOLHA 01/05

DE-02-EC01-001-D.dwg