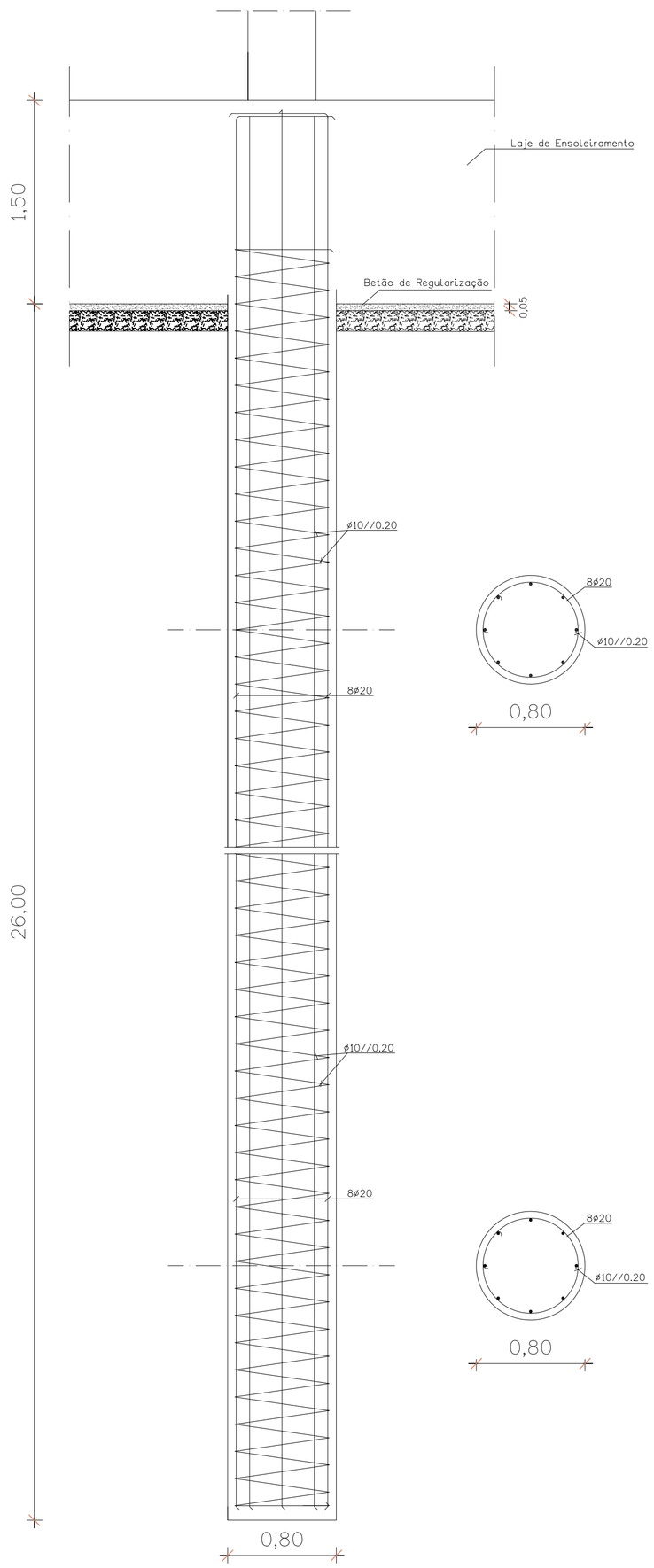

ESTACAS ZONA A

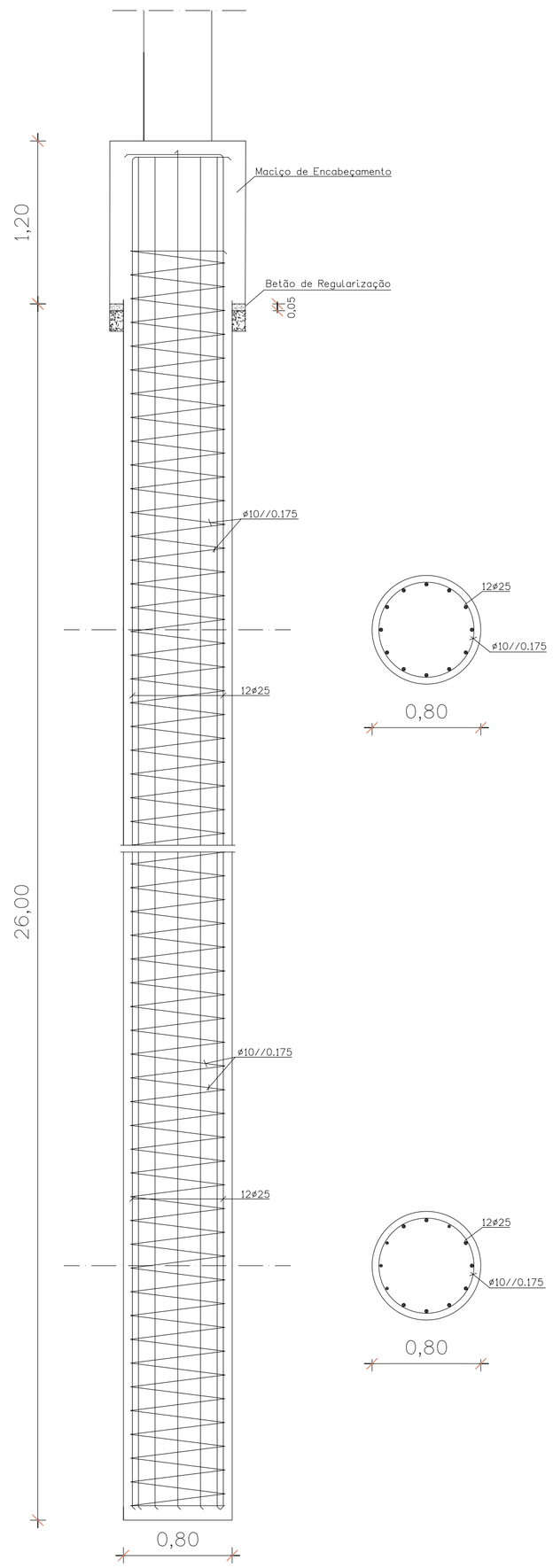

ESTACAS ZONA B

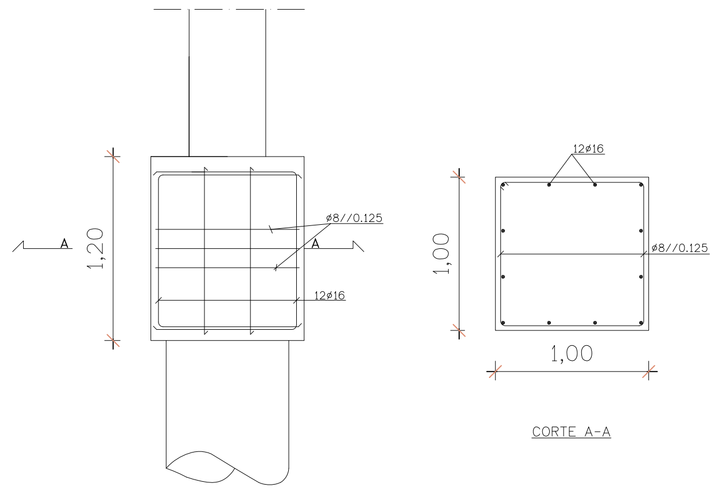

CORTE A-A

MACIÇOS DE ENCABEÇAMENTO
DAS ESTACAS

NOTAS:
1 - OS COMPRIMENTOS DE AMARRAÇÃO OU EMPALME DAS ARMADURAS SERÃO 50ø
2 - NÃO SERÁ EMPALMADA EM CADA SECÇÃO MAIS DE 1/3 DAS ARMADURAS

MACIÇOS:

AÇO	BETÃO (NP ENV 206)		NIVEL DE CLORETOS	Dmáx (mm)	CLASSE ESTRUTURAL	RECOBRIMENTO (cm)	
	RESISTÊNCIA	CLASSE DE EXPOSIÇÃO				EXT.	INT.
A500 NR	C25/30	XC3	CL 0.4	20	S3	5.0	5.0
BETÃO DE REGULARIZAÇÃO C12/15 (XC0 CL0.4 Dmáx20 S3) com 0.05m DE ESPESSURA SOB TODOS OS ELEMENTOS DE FUNDAÇÃO							

ESTACAS:

AÇO	BETÃO (NP ENV 206)		NIVEL DE CLORETOS	Dmáx (mm)	CLASSE ESTRUTURAL	RECOBRIMENTO (cm)	
	RESISTÊNCIA	CLASSE DE EXPOSIÇÃO				EXT.	INT.
A500 NR	C30/37	XC3	CL 0.4	20	S3	5.0	5.0
BETÃO DE REGULARIZAÇÃO C12/15 (XC0 CL0.4 Dmáx20 S3) com 0.05m DE ESPESSURA SOB TODOS OS ELEMENTOS DE FUNDAÇÃO							

EDIFÍCIO DE ENSACAGEM E EXPEDIÇÃO
FÁBRICA DO DONDO

ANTEPROJECTO

ESTACAS E MACIÇOS DE ENCABEÇAMENTO
DIMENSIONAMENTO - BETÃO ARMADO

ISEL

Projectou	Jan.2016	JORGE AGOSTINHO	Desenho Nº	Escala
Desenhou	Jan.2016	JORGE AGOSTINHO	DES_21	1:20
Reviu				
Verificou			0	
Aprovou			Substitui:	
Fact. plot. : 1000 = 20		Arquivo:	Subs. por:	