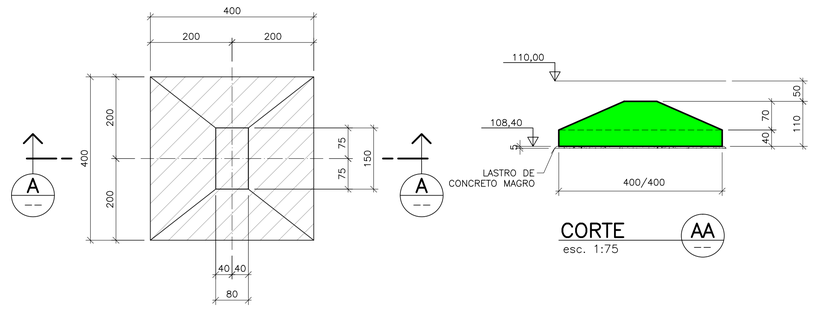

SAPATA S01 – (4x)
PLANTA
esc. 1:75

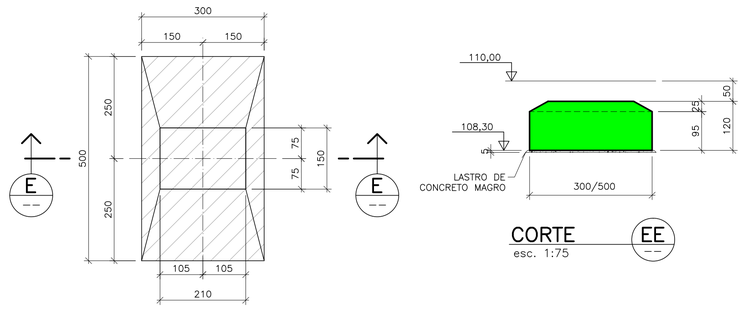

SAPATA S05 – (2x)
PLANTA
esc. 1:75

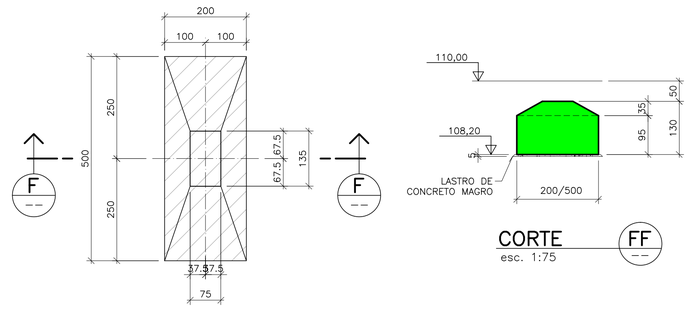

SAPATA S06 – (2x)
PLANTA
esc. 1:75

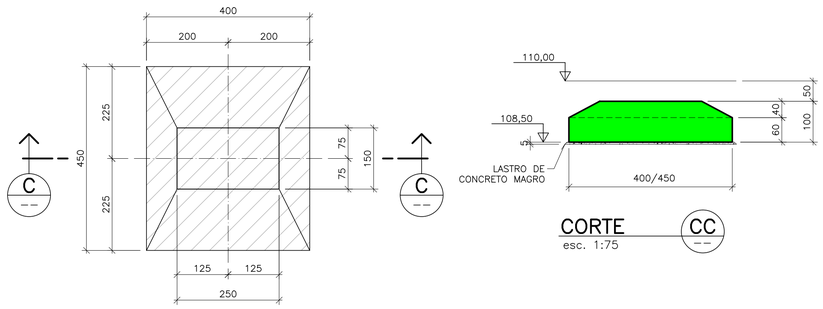

SAPATA S03 – (2x)
PLANTA
esc. 1:75

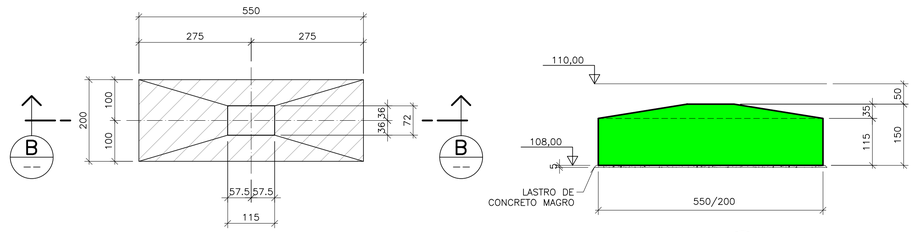

SAPATA S02 – (2x)
PLANTA
esc. 1:75

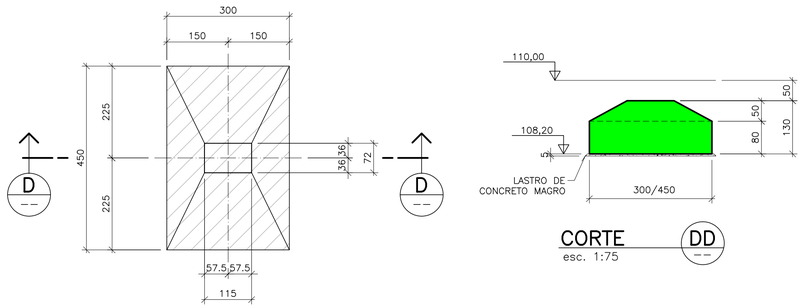

SAPATA S04 – (2x)
PLANTA
esc. 1:75

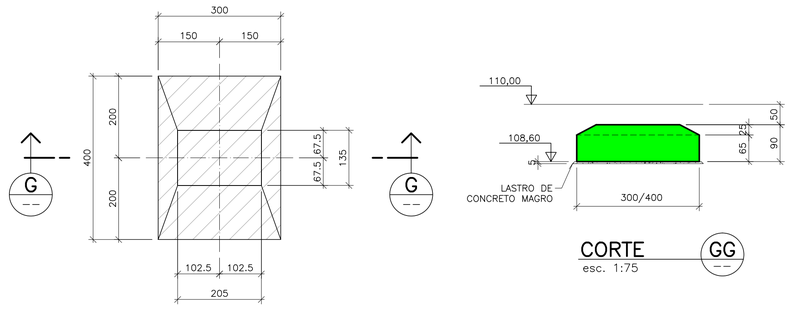

SAPATA S07 – (4x)
PLANTA
esc. 1:75

NOTAS:

1– MEDIDAS EM CENTÍMETRO.
2– CONCRETO fck = 25MPa. P/ AS SAPATAS.
3– TENSÃO NA BASE $\Gamma s=1,0kgf/cm^2$, A SER LIBERADO POR ENG. ESPECIALISTA.
4– OS SERVIÇOS DE FUNDAÇÕES DEVERÃO SEGUIR AS PRESCRIÇÕES DA NORMA NBR 6122/1996 E O MANUAL DE ESPECIFICAÇÕES DE PRODUTOS E PROCEDIMENTOS ABEF.
5– OS SERVIÇOS DE FUNDAÇÃO DEVERÃO SER ACOMPANHADOS POR ENGENHEIRO ESPECIALISTA EM SOLOS E FUNDAÇÕES, QUE DEVERÁ CONFIRMAR A COTA DE APOIO DAS SAPATAS.
6– A LOCAÇÃO DOS CHUMBADORES DEVE SER CONSULTADA EM DESENHO ESPECÍFICO.

N°	DISCRIMINAÇÃO	EMITENTE	VERIFICAÇÃO	APROVAÇÃO	CÓDIGO	OBJETO
		/ /	/ /	/ /		
		/ /	/ /	/ /		
		/ /	/ /	/ /		
		/ /	/ /	/ /		
		/ /	/ /	/ /		
		/ /	/ /	/ /		
C	INSERIDA A COTA DE FUNDO DAS SAPATAS	23 /04/12	/ /	/ /		
B	ONDE INDICADO	29 /02/12	/ /	/ /		
A	EMISSÃO INICIAL	24 /02/12	/ /	/ /		

REVISÃO — DOCUMENTOS DE REFERÊNCIA

LEGENDA

ESCALA GRÁFICA

NOTAS

AEROPORTOS DE MOÇAMBIQUE, E.P.

ODEBRECHT INTERNATIONAL

TÍTULO AEROPORTO INTERNACIONAL DE NACALA
FUNDAÇÃO TPS - ANEXOS 1 e 2
FORMA DAS SAPATAS S01 a S07

PROJETISTA
FIGUEIREDO FERRAZ CONSULTORIA E ENGENHARIA DE PROJETO S.A.
Nº T-10015/E-T01 DE-02-EC08-006

PROJ.	CESAR COVOS, Eng	24/02/12
DES.	EDSON BORGES	24/02/12
VERIF.	OSWALDO GONÇALVES, Eng	24/02/12

DES. Nº: DE-02-EC08-006

C.C.
DATA 24/02/12
AREA .
REV. C
ESC. IND.
FOLHA 03/06

DE-02-EC08-006-C.dwg