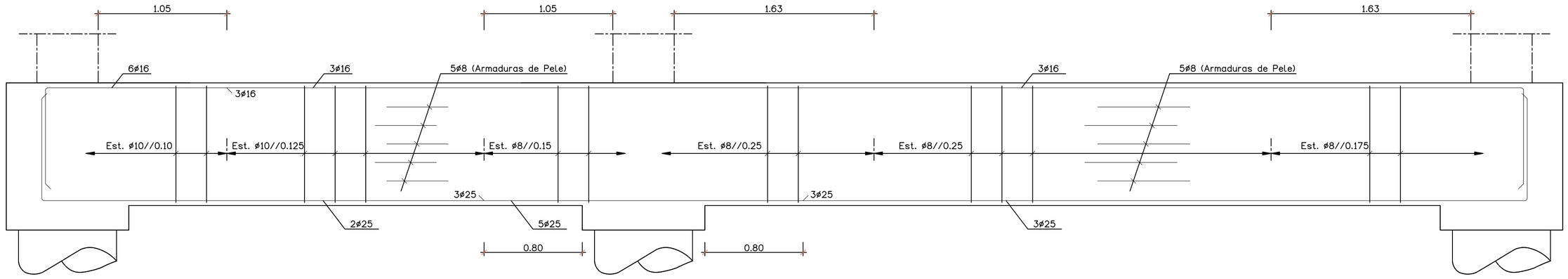

VIGA VF1

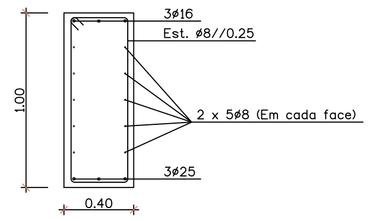

CORTE TIPO

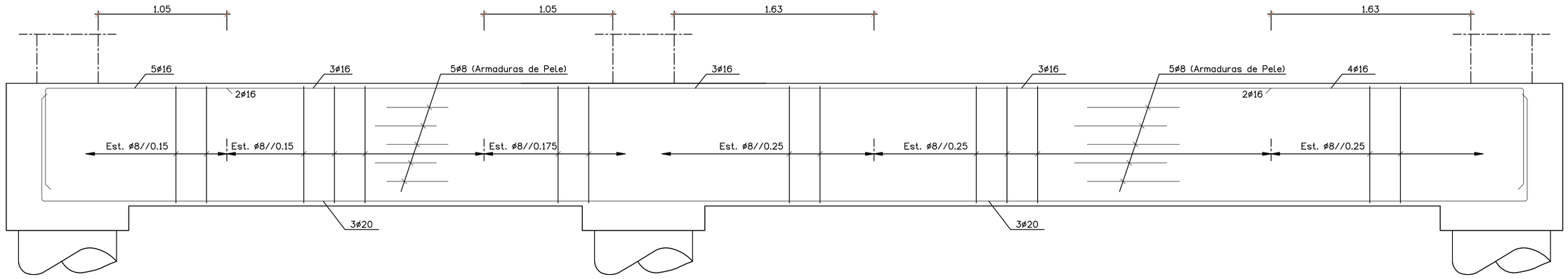

VIGA VF2

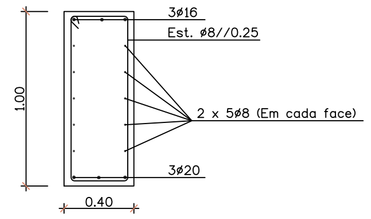

CORTE TIPO

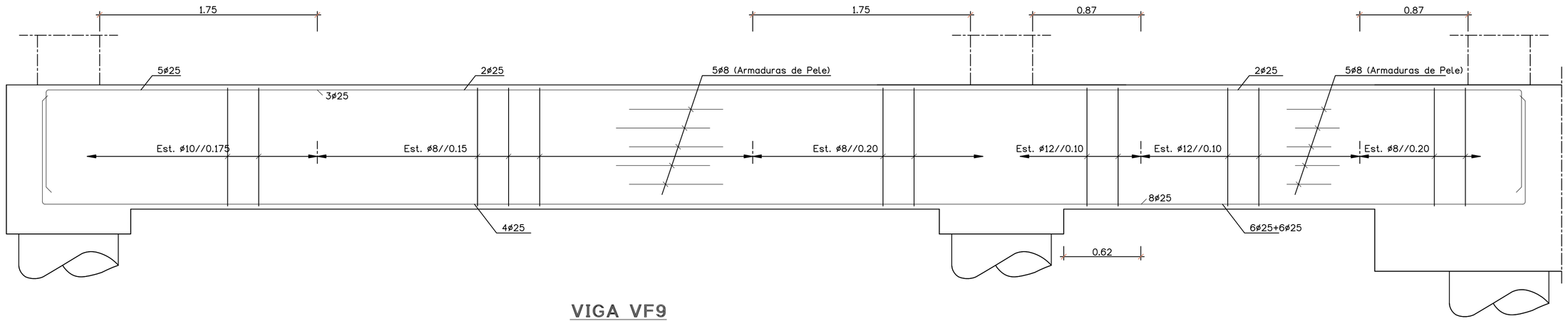

VIGA VF9

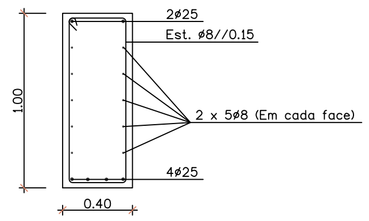

CORTE TIPO

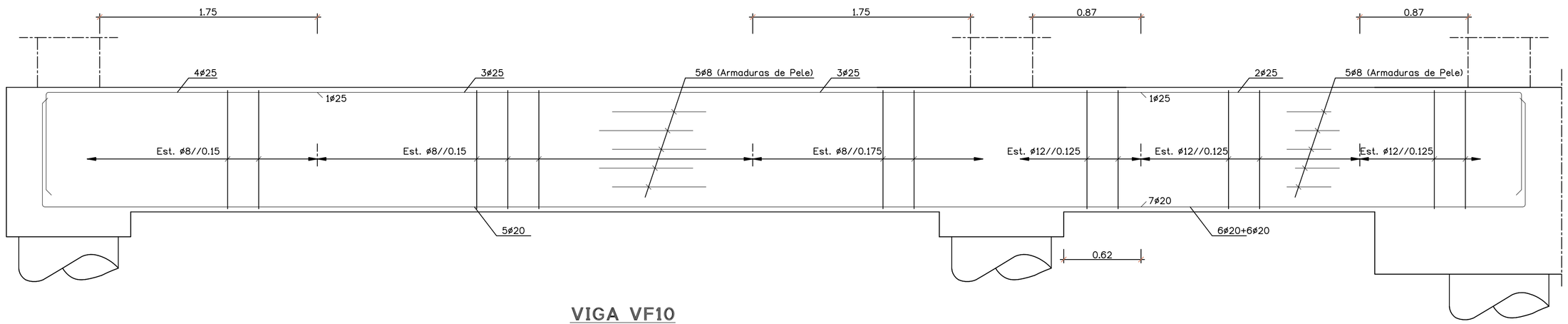

VIGA VF10

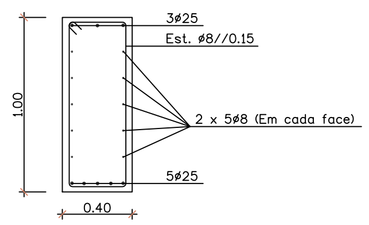

CORTE TIPO

NOTAS:

1 - ADOTOU-SE PARA AS ARMADURAS DE PELE 5ø8 POR FACE LATERAL

1 - OS COMPRIMENTOS DE AMARRAÇÃO OU EMPALME DAS ARMADURAS, ONDE NÃO INDICADO, SERÃO 50ø

2 - NÃO SERÁ EMPALMADA EM CADA SECÇÃO MAIS DE 1/3 DA ARMADURA

AÇO	BETÃO (NP ENV 206)		NIVEL DE CLORETOS	Dmáx (mm)	CLASSE ESTRUTURAL	RECOBRIMENTO (cm)	
	RESISTÊNCIA	CLASSE DE EXPOSIÇÃO				EXT.	INT.
A500 NR	C25/30	XC2	Cl 0.4	20	S3	3.0	3.0

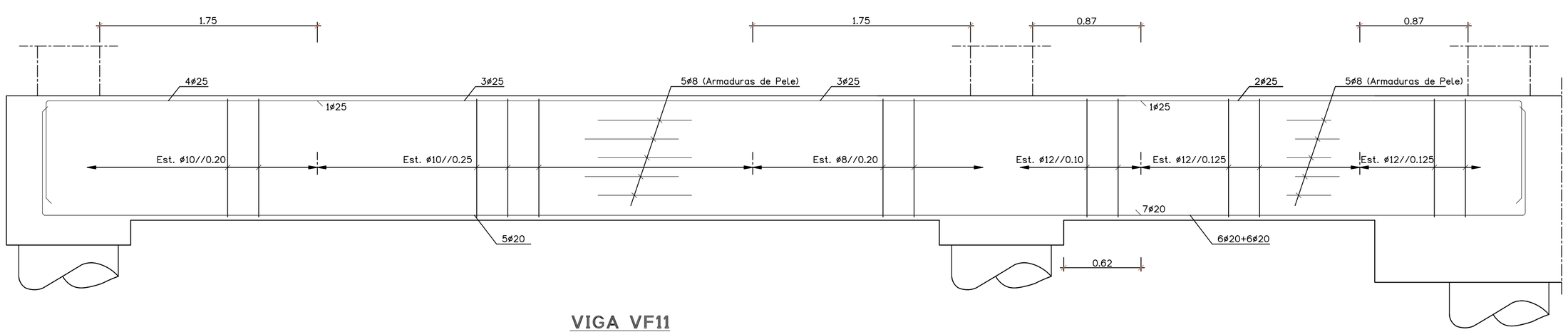

VIGA VF11

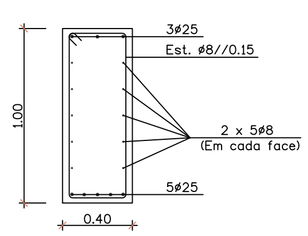

CORTE TIPO

CIMENTOS DE MOÇAMBIQUE S.A.
FÁBRICA DO DONDO

EDIFICIO DE ENSACAGEM

ANTEPROJECTO

BETÃO ARMADO - VIGAS
VIGAS DE FUNDAÇÃO

ISEL INSTITUTO SUPERIOR DE ENGENHARIA DE LISBOA

Projectou	JAN. 2016	Pedro da Silva	Desenho Nº DES-30
Desenhou	JAN. 2016	Pedro da Silva	
Reviu			
Verificou			
Aprovou			Substituí:
			Subs. por:

Escala: 1:25