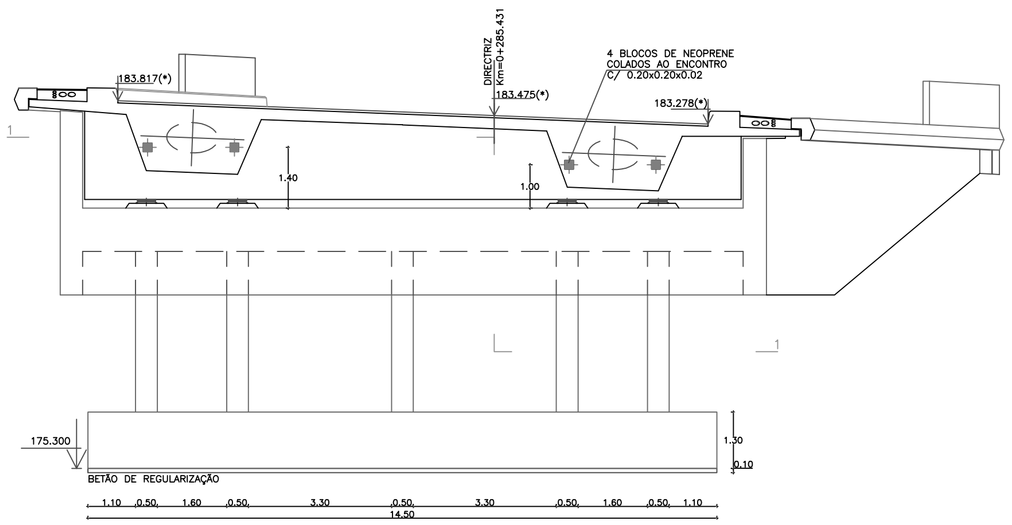

ALCADO FRONTAL
ESC.:1:100

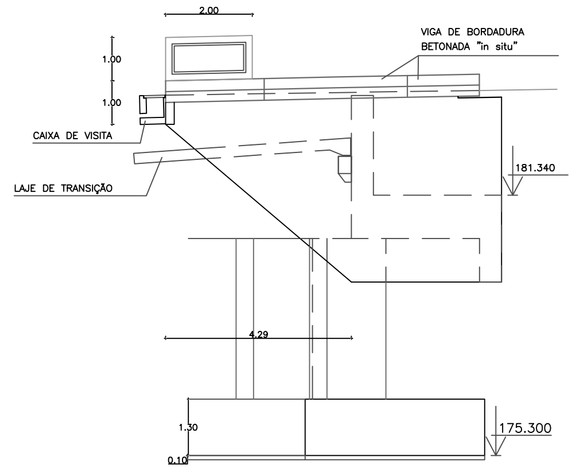

ALCADO LATERAL ESQUERDO
(VISTA POR B–B)
ESC.:1:100

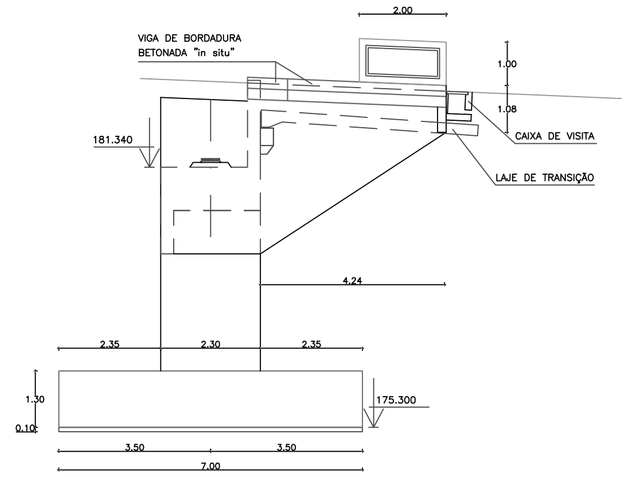

ALCADO LATERAL DIREITO
(VISTA POR A–A)
ESC.:1:100

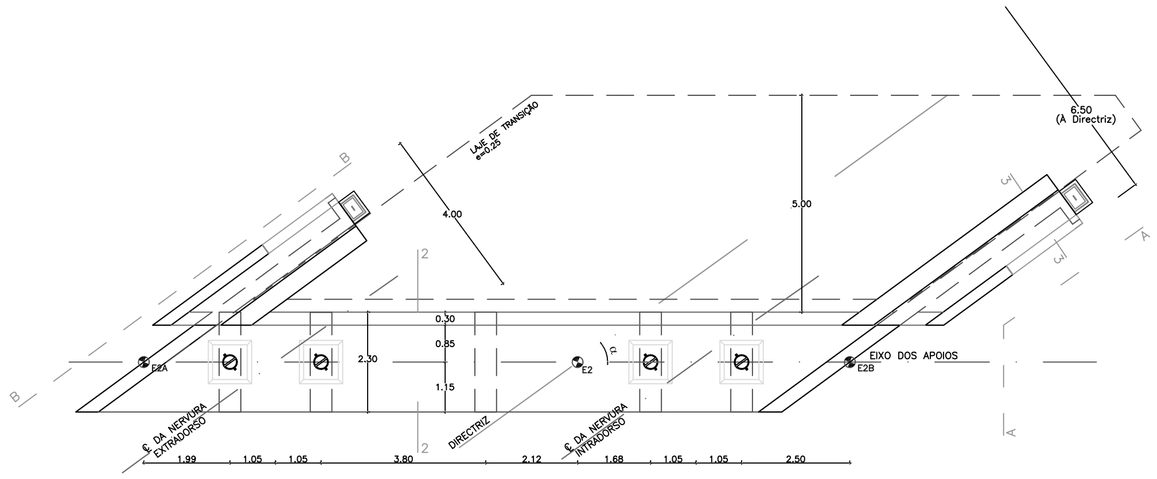

PLANTA
ESC.:1:100

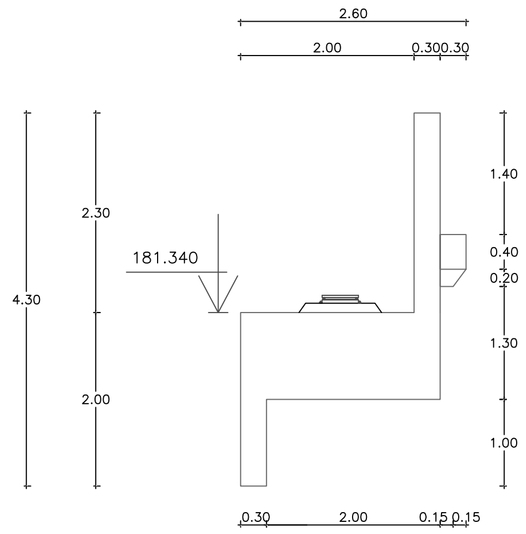

VIGA DE ESTRIBO
ESC.:1:50

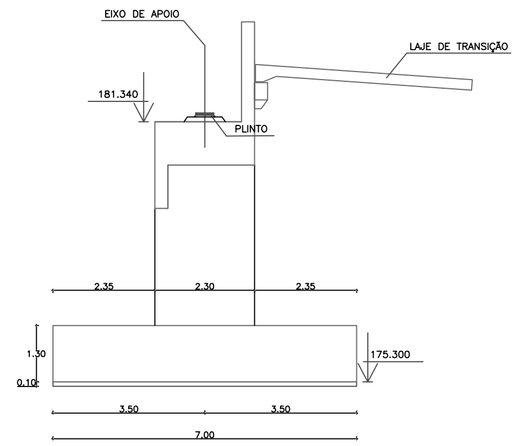

CORTE 2–2
ESC.:1:100

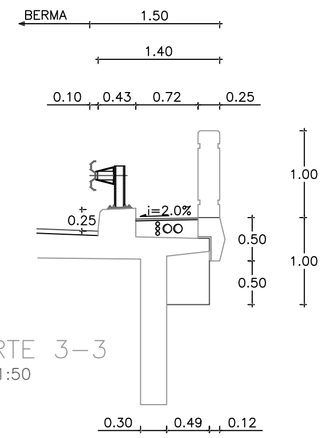

CORTE 3–3
ESC.:1:50

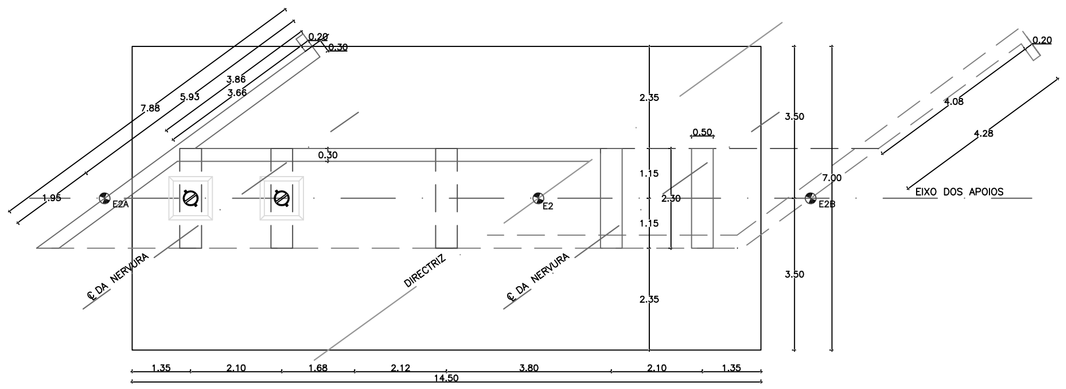

CORTE 1–1
ESC.:1:100

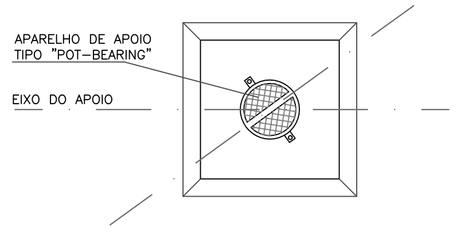

PLANTA

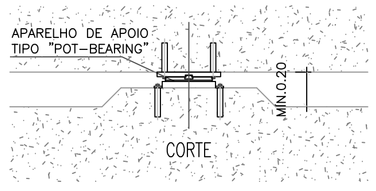

PLINTOS
ESC.:1:25

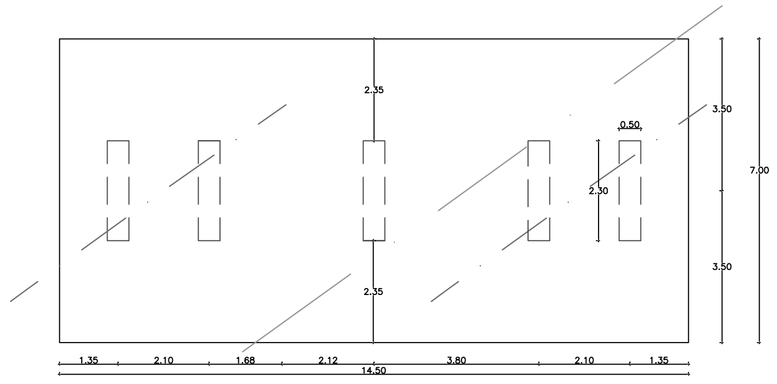

SAPATA
ESC.:1:100

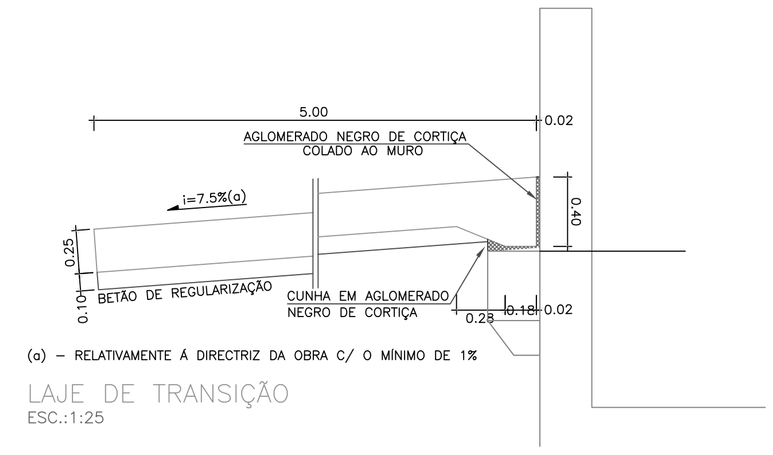

(a) – RELATIVAMENTE À DIRECTRIZ DA OBRA C/ O MÍNIMO DE 1%

LAJE DE TRANSIÇÃO
ESC.:1:25

α = 40.2203g

ENCONTRO 2

COORDENADAS DOS PONTOS

PONTOS \ COORD.	M	P
E2	24400.503	−174058.881
E2A	24396.374	−174068.498
E2B	24402.951	−174053.152

ISEL *Instituto Superior de Engenharia de Lisboa*

Projectou: Tiago Gomes Correia Nº30836
Verificou:
Desenhou: Tiago Gomes Correia Nº30836

Projecto de Execução de Fundações e Estrutura de uma Passagem Superior

Escalas: COMO INDICADO
Subst.:
Subst. por:

PROJECTO DE EXECUÇÃO
PASSAGEM SUPERIOR
Geometria Encontro E2

Número: 5/10
Data: Janeiro 2012
Folha: