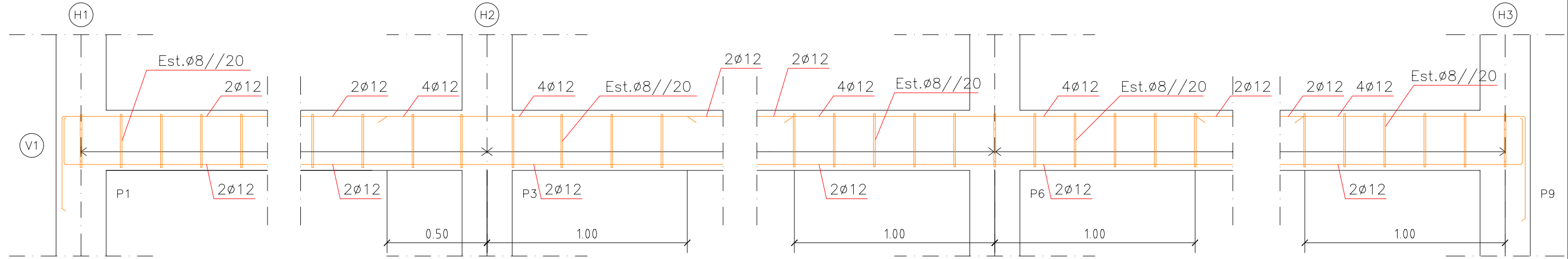

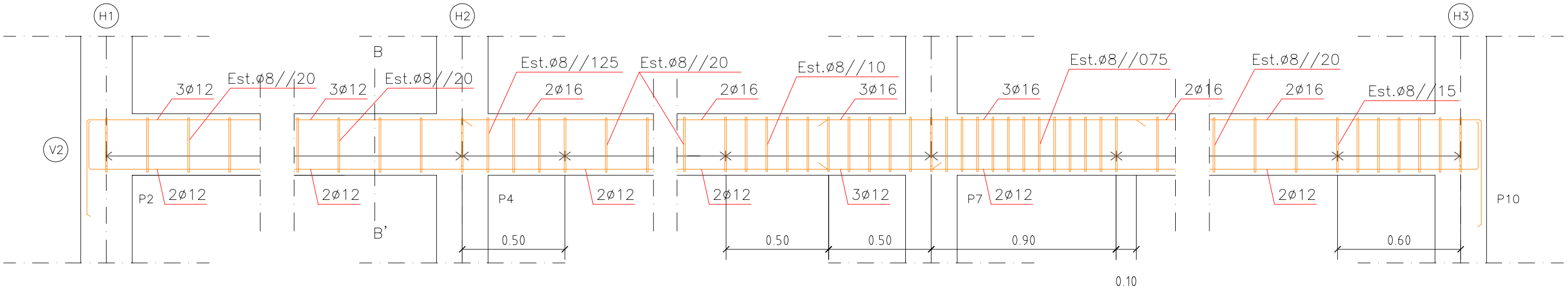

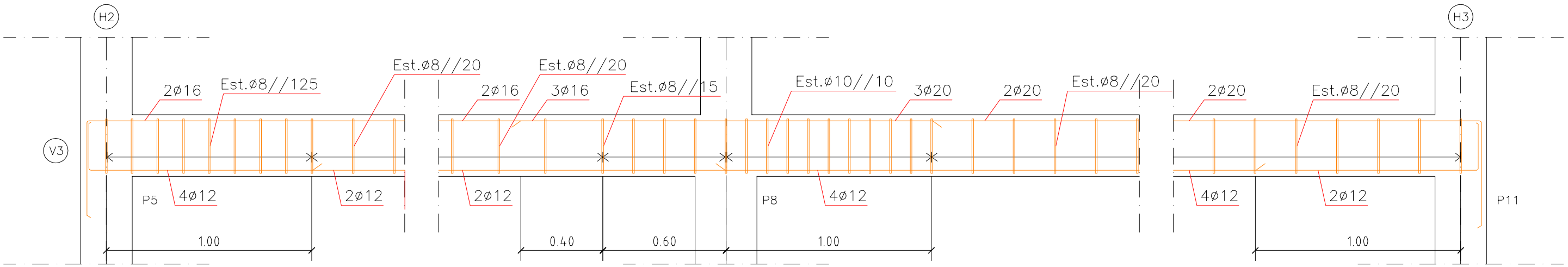

CORTE BB'

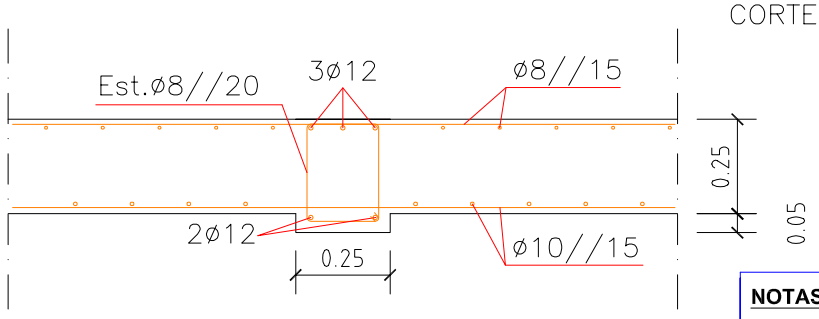

MATERIAIS:

BETÃO EM FUNDAÇÕES E ESTRUTURA ---------- **EN 206-1; C25/30; XC2; Dmáx25; S4; Cl0,2**
BETÃO EM MASSAME ---------- **EN 206-1; C16/20; XC2; Dmáx25; S4; Cl0,2**
ARMADURAS ---------- **A400 NR**

NOTAS GERAIS:

-Todas as cotas, dimensões e localização dos elementos estruturais, devem ser confirmados em obra com o projecto de arquitectura;
-Todas as amarrações e empalmes devem ser executados segundo as indicações do R.E.B.A.P.

RECOBRIMENTOS:

Elem. em contacto c/ o terreno — 4,0 cm
Pilares, Paredes e Vigas ——— 3,0 cm
Lajes ———————— 2,0 cm

DISSERTAÇÃO PARA OBTENÇÃO DO GRAU DE MESTRE

EM ENGENHARIA CIVIL - ÁREA ESPECIALIZAÇÃO EDIFICAÇÕES

TÍTULO: Moradia no centro histórico do Montijo – Reabilitação vs Construção nova

Data de edição: 17/04/2015 | Impressão: 17/04/2015 | Escala: 1 / 20

ALUNO: José Filipe Lourenço de Mendonça
Nº 38546

JÚRI:
PRESIDENTE: Manuel Brazão de Castro Farinha (Prof. Adjunto do ISEL, Mestre)
ORIENTADOR: António Carlos T. S. Gorgulho (Prof. Adjunto do ISEL, Mestre)
VOGAL: Filipe Manuel Vaz Pinto Almeida Vasques (Prof. Adjunto do ISEL,Doutor)

VIGAS DO PISO 01 - CORTES **24A**

ESTE DESENHO É PROPRIEDADE DO PARTICULAR NÃO PODENDO SER REPRODUZIDO OU DIVULGADO SEM AUTORIZAÇÃO ESCRITA DA MESMA (Decreto-Lei 63/85, de 14 de Março)