PRODUCED BY AN AUTODESK EDUCATIONAL PRODUCT

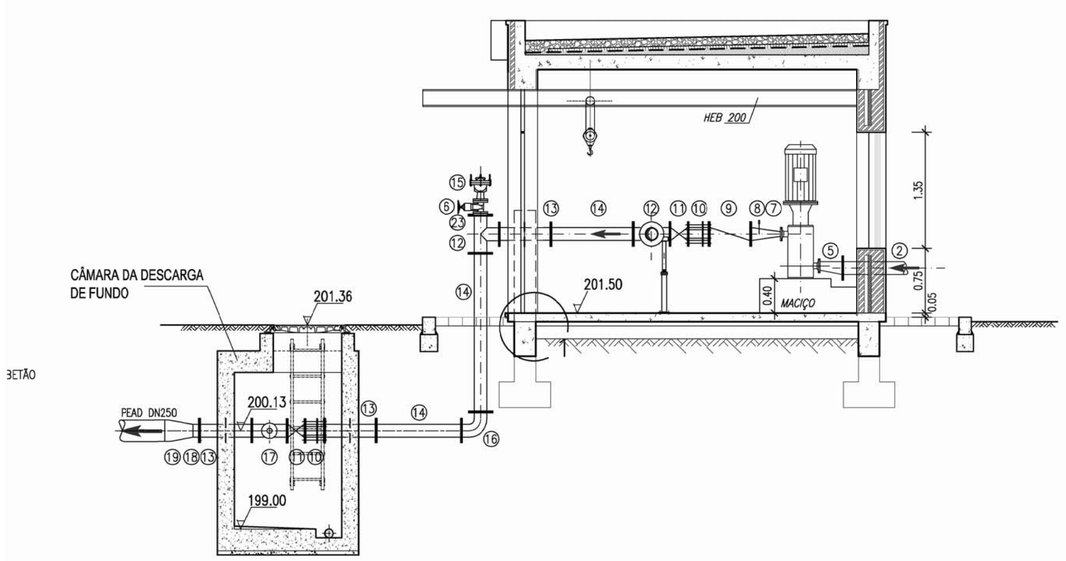

CORTE B–B

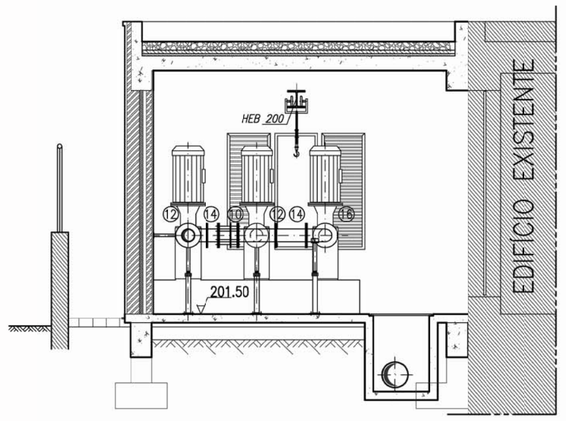

CORTE C–C

TAMPAS DA CALEIRA E ESCADAS

EXECUTADO COM PRANCHAS E PERFIS PULTRUDIDOS FIBRA DE VIDRO/RESINA ISOFTÁLICA, COM SUPORTES EM BARRAS DE AÇO INOX AISI 316 E FIXOS POR PARAFUSOS E BUCHAS EM AÇO INOX M8.

MACIÇO DE ANCORAGEM
ESC. 1:20

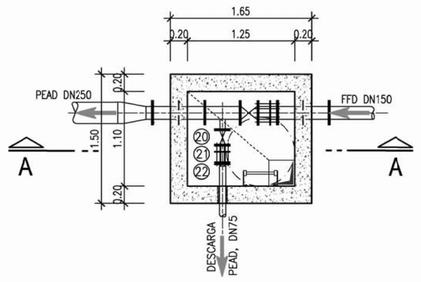

PLANTA

NOTA: A PORMENORIZAÇÃO DA CÂMARA DA DESCARGA DE FUNDO PODE SER CONSULTADA NO DESENHO G–03.

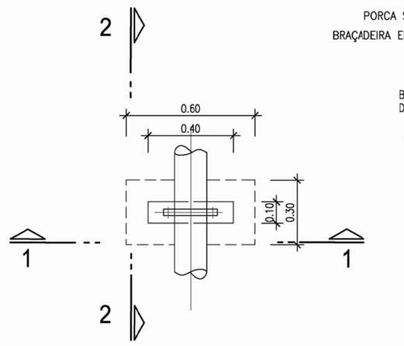

PLANTA

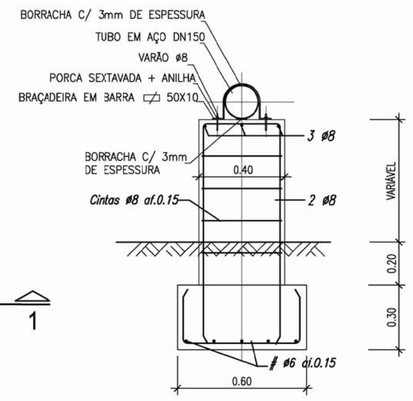

CORTE 1–1

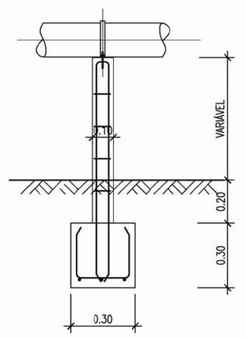

CORTE 2–2

PORMENOR DA PORTA Pe1

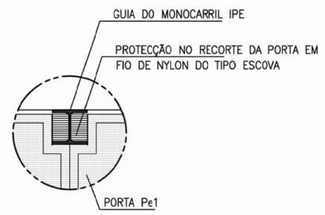

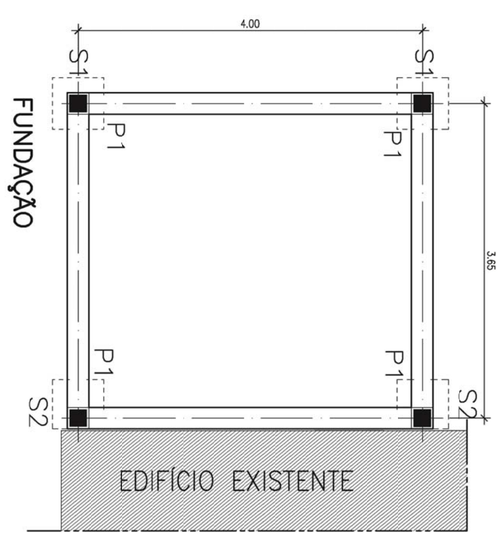

FUNDAÇÃO

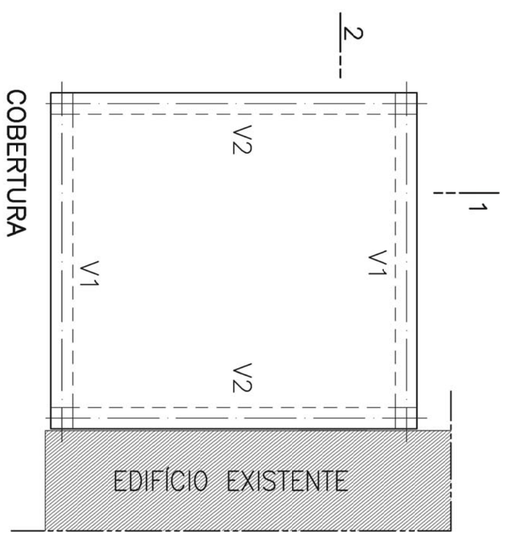

COBERTURA

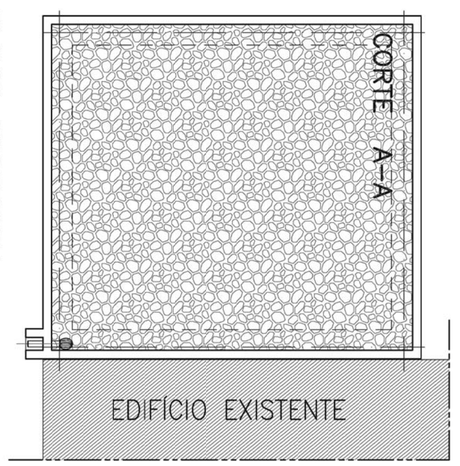

PLANTA COBERTURA

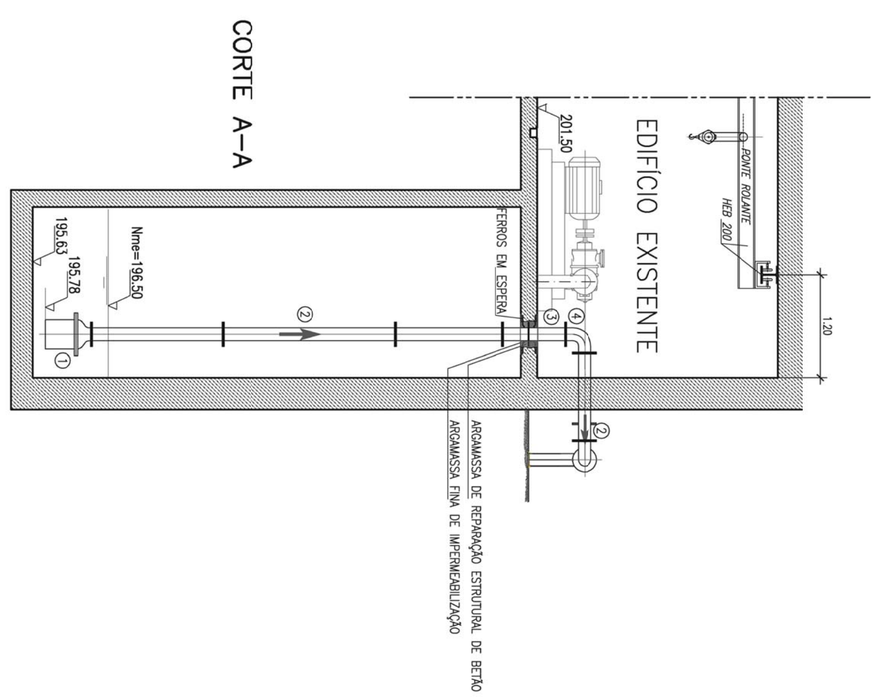

CORTE A–A

Anexo:	XI
Autor:	Daniel Lopes
Descrição:	Betão - Plantas e Cortes
Projeto:	Execução da ETA do Alvito

PRODUCED BY AN AUTODESK EDUCATIONAL PRODUCT
PRODUCED BY AN AUTODESK EDUCATIONAL PRODUCT
PRODUCED BY AN AUTODESK EDUCATIONAL PRODUCT