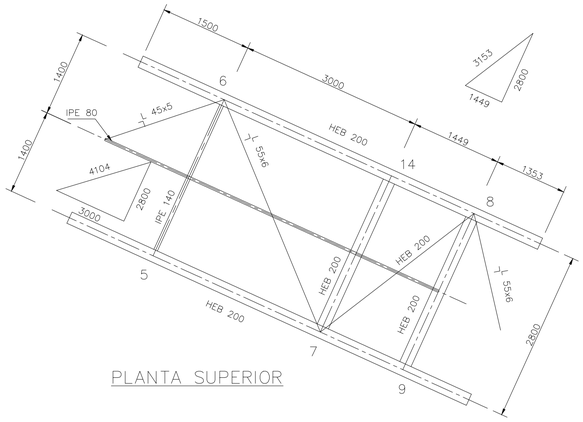

PLANTA SUPERIOR

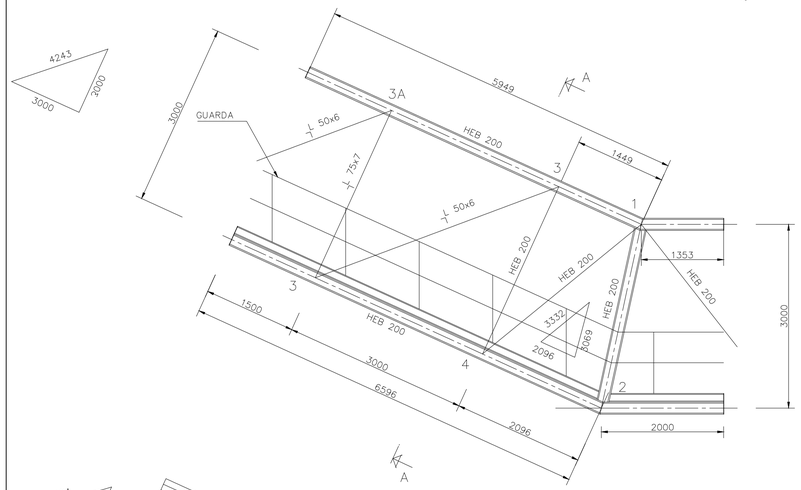

ALÇADO

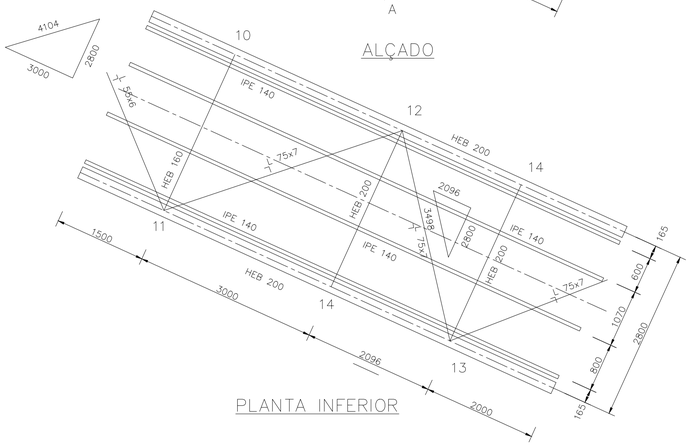

PLANTA INFERIOR

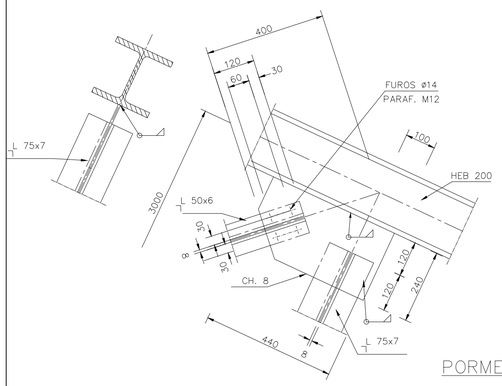

PORMENOR 3A

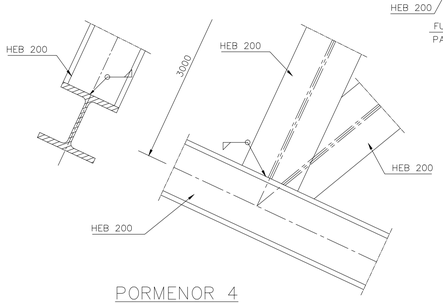

PORMENOR 4

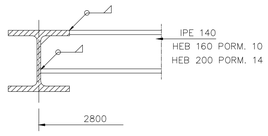

PORMENOR 7

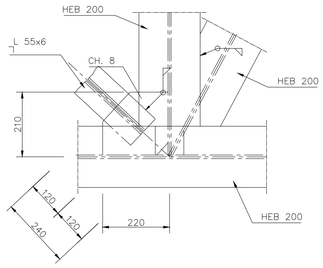

PORMENOR 6

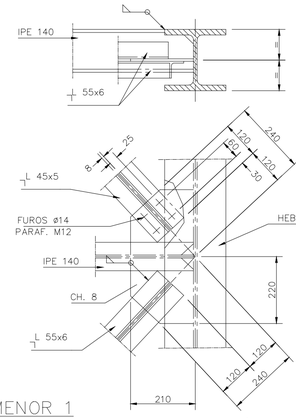

PORMENOR 1

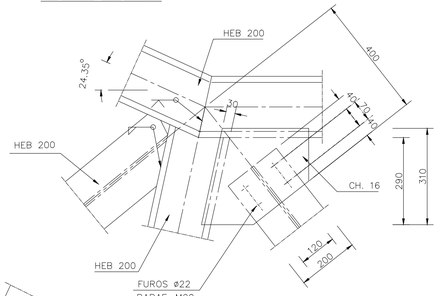

PORMENOR 2

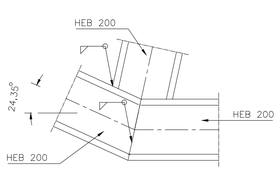

CUMIEIRA

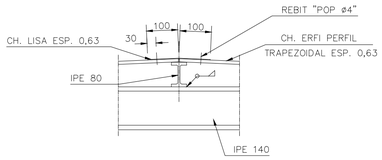

PORMENORES 8 e 9

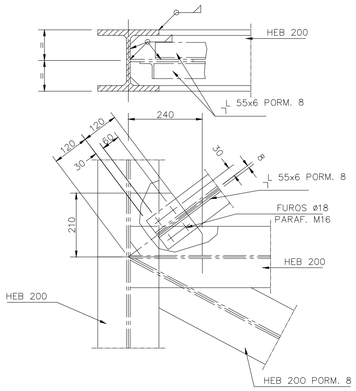

PORMENOR 13

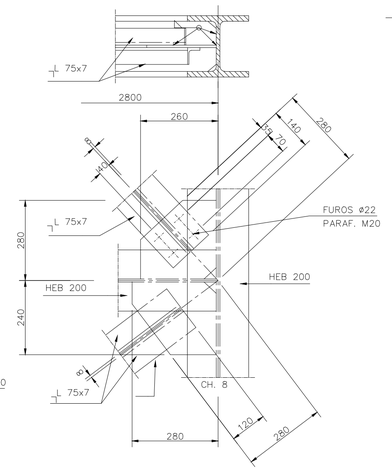

PORMENOR 11

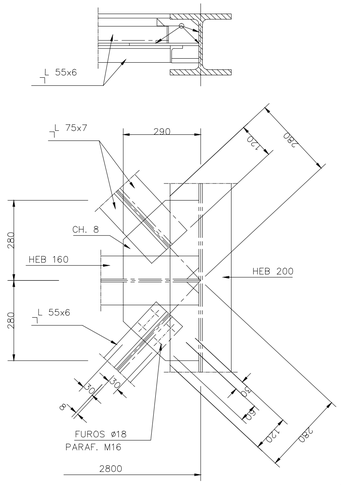

PORMENOR 12

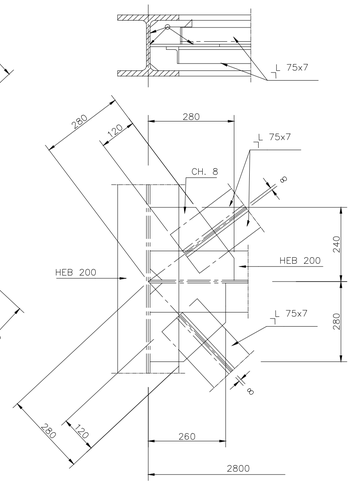

SECÇAO A–A

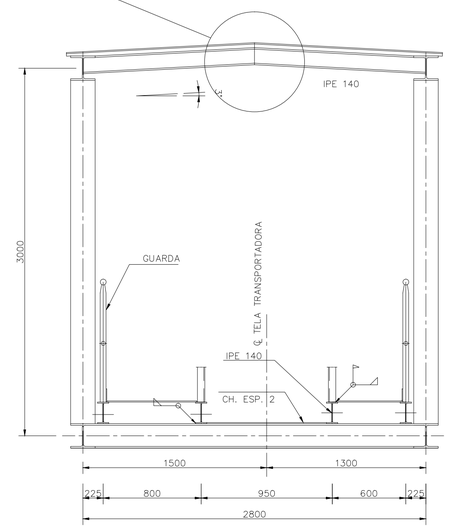

MATERIAIS

ESTRUTURAS METÁLICAS–AÇO S235 JR
PARAFUSOS E PORCAS DA CLASSE 8.8

TRANSPORTE E EXTRAÇAO DE CLINQUER

PONTE METÁLICA

ANTEPROJETO

TRAMO II

CONJUNTO E PORMENORES

ISEL
INSTITUTO SUPERIOR DE ENGENHARIA DE LISBOA

Projectou	Carlo Araújo	12/05/2016		Desenho Nº
Desenhou	Carlo Araújo	12/05/2016		DES–04
Reviu				
Verificou				
Aprovou				Substituí:
Fact. plot. : 1=100			Arquivo:	Subs. por:

Escalas
1:50
1:25
1:10