UTWORZONY PRZEZ PROGRAM EDUKACYJNY FIRMY AUTODESK

CROSS-SECTION PROFILE (A1-1:100, A3-1:200)

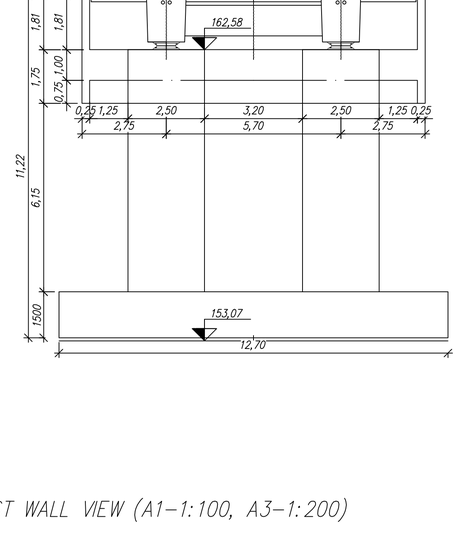

LONGITUDINAL PROFILE P1 (A1-1:100, A3-1:200)

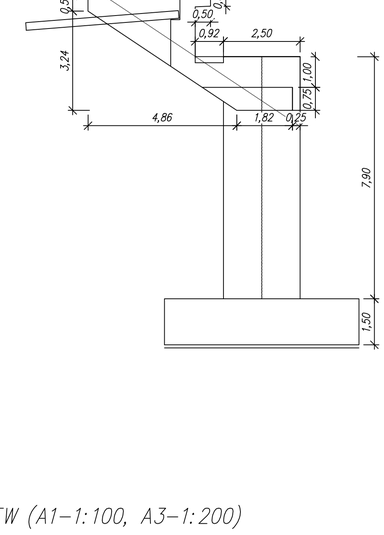

LONGITUDINAL PROFILE P11 (A1-1:100, A3-1:200)

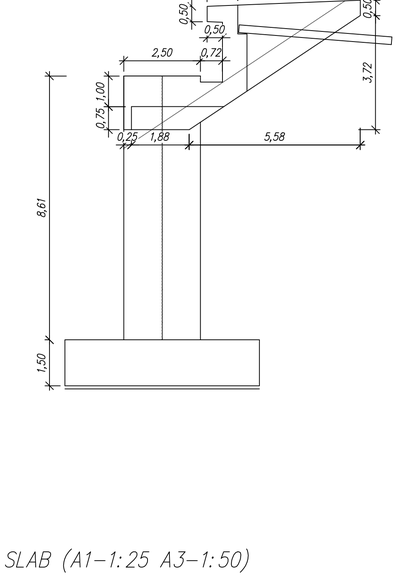

BALLAST WALL VIEW (A1-1:100, A3-1:200)

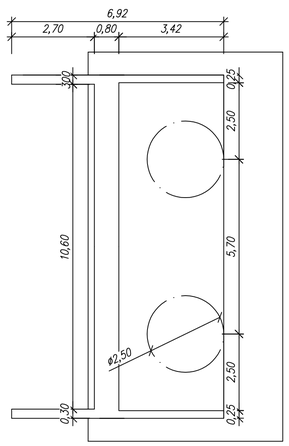

PLAN VIEW (A1-1:100, A3-1:200)

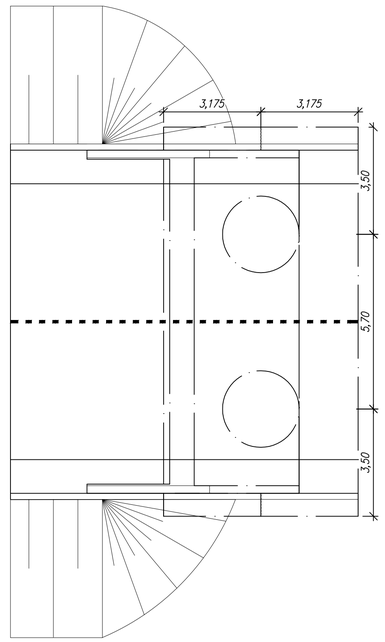

APPROACH SLAB (A1-1:25 A3-1:50)

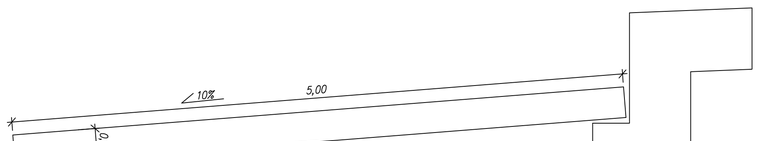

BEARING SHELVES (A1-1:50, A3-1:100)

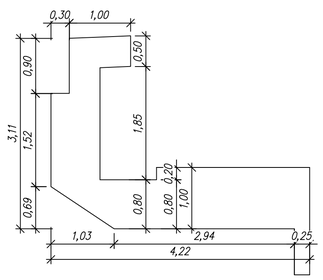

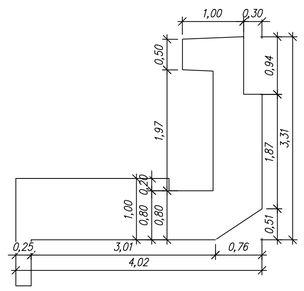

ISEL		CIVIL ENGINEERING DEPARTMENT BRIDGES	Master degree
N:	NAME:	PRELIMINARY DESIGN OF A VIADUCT	
43159	MARCIN ANDRZEJEWSKI	ABUTMENTS – GEOMETRY	DRAWING N: 3
SCALES: AS INDICATED YEAR 15/16 – 2nd SEM.			

UTWORZONY PRZEZ PROGRAM EDUKACYJNY FIRMY AUTODESK
UTWORZONY PRZEZ PROGRAM EDUKACYJNY FIRMY AUTODESK
UTWORZONY PRZEZ PROGRAM EDUKACYJNY FIRMY AUTODESK