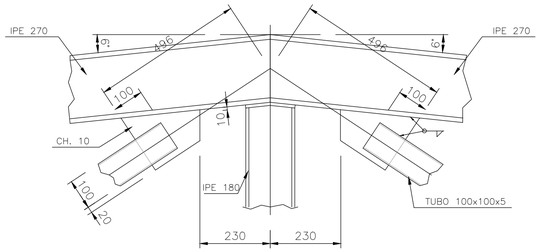

TRAVESSA DOS PÓRTICOS DAS EMPENAS

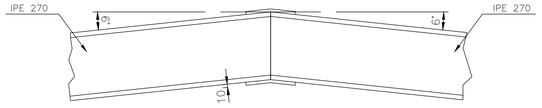

TRAVESSA DO PÓRTICO CENTRAL

IIGAÇÃO BASE DO PILAR DO PORTÃO

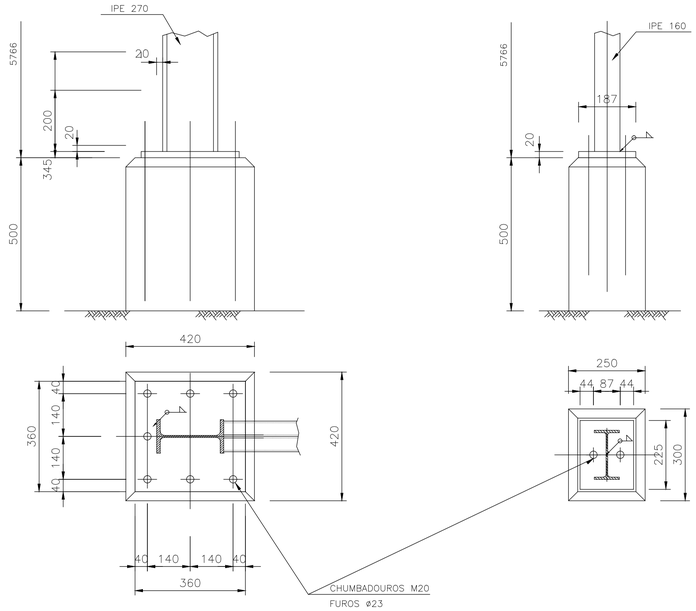

LIGAÇÕES BASE DOS PILARES

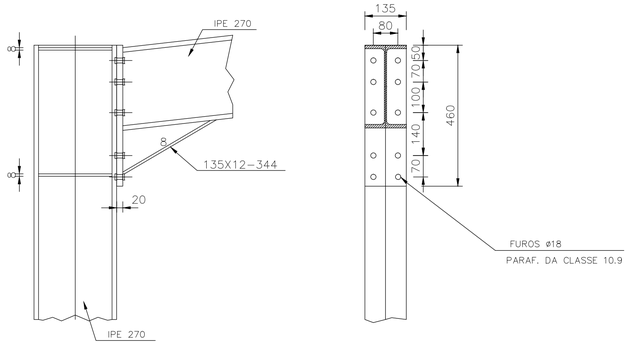

LIGAÇÃO DO PILAR DO PÓRTICO CENTRAL – TRAVESSA

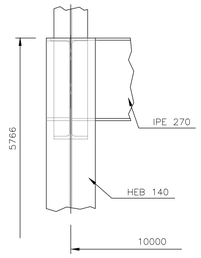

LIGAÇÃO DO PILAR DO PORTÃO – VIGA DE TRAVAMENTO

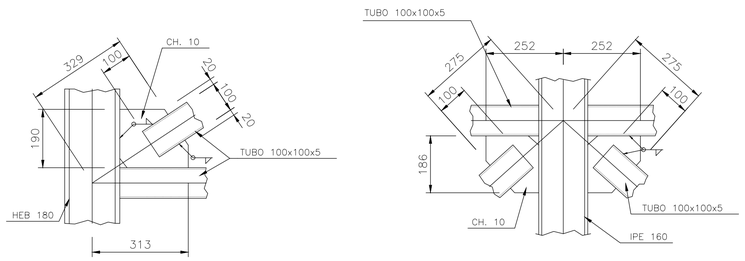

LIGAÇÃO ENTRE TRAVAMENTOS DOS PÓRTICOS DOS ALÇADOS DAS EMPENAS

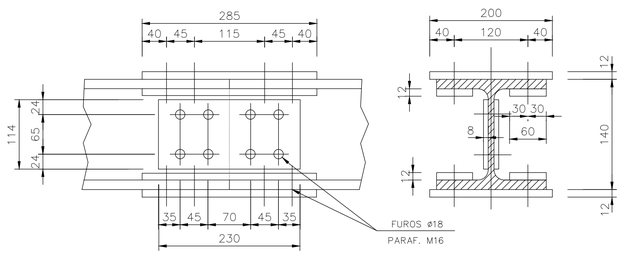

EMPALME HEB 140

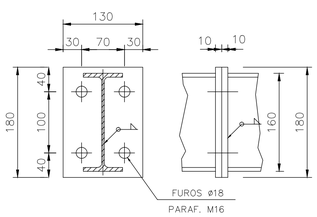

EMPALME IPE 160

SOLDADURAS

PORMENOR	SIMBOLOGIA Oficina	SIMBOLOGIA Montagem	PORMENOR
e >15			
e <15			
e=15-25			

SOLDADURAS EM GERAL

Z = 0,7 da menor espessura das peças a ligar

VERIFICAÇAO DAS SOLDADURAS	
RX	por raio "x"
US	por ultra sons

ARMAZÉM DE PALETES DE MADEIRA

ESTRUTURAS METÁLICAS

ANTEPROJETO

PORMENORES TIPO

DIMENSIONAMENTO

ISEL INSTITUTO SUPERIOR DE ENGENHARIA DE LISBOA

Projectou	29/02/2016	Dilma Cardoso	Desenho Nº	Escalas
Desenhou	29/02/2016	Dilma Cardoso	DES—M13	1:50 1:10
Reviu				
Verificou				
Aprovou			Substituí:	
Fact. plot. : 1=50		Arquivo:	Subs. por:	