PERFIL TRANSVERSAL TIPO EM SECÇÃO CORRENTE NA ZONA DOS NÓS
(NÓ DE PEDRA DO ALTAR, NÓ DE PERDIGÃO E NÓ COM A A23)

Esc. 1:50

EM RECTA OU CURVA DE RAIO ≥ 2500m

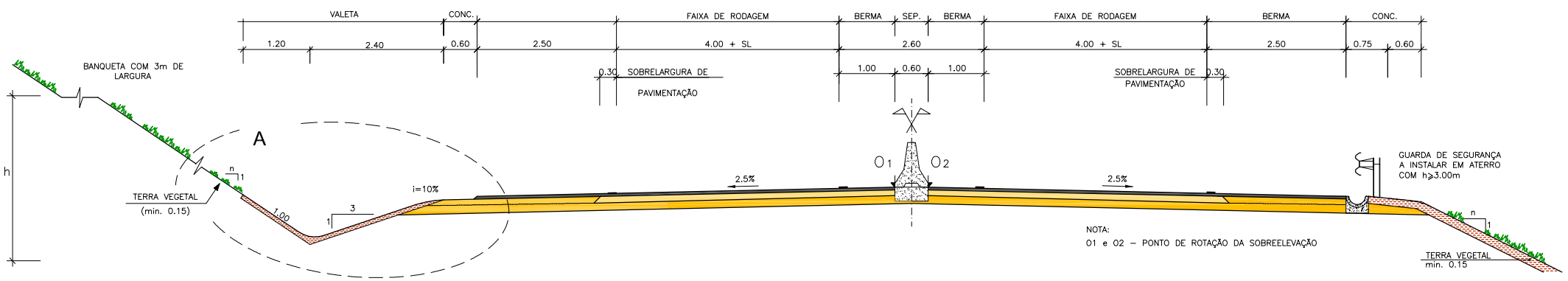

EM CURVA DE RAIO < 2500m

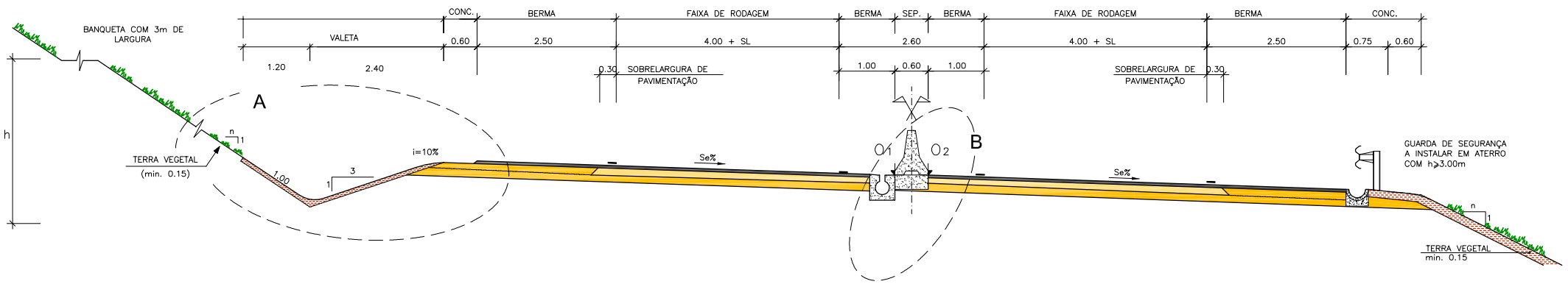

Lanço	Sub-Lanço		Tipo de Pavimento
IC8	Nó de Montinho	Nó de Pedra de Altar	Tipo 1
IC8	Nó de Pedra de Altar	Nó com a A23	Tipo 2

1 – Camada de desgaste em betão betuminoso

2 – Camada de regularização em macadame betuminoso

3 – Camada de base em agregado britado de granolumetria extensa

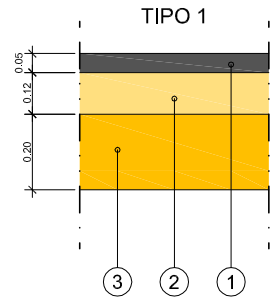

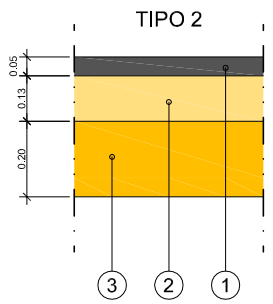

PERFIL TRANSVERSAL TIPO EM SECÇÃO CORRENTE NA ZONA DOS NÓS
(NÓ DO PERAL)

Esc. 1:50

SECÇÃO EM RECTA OU CURVA DE RAIO ≥ 2500m

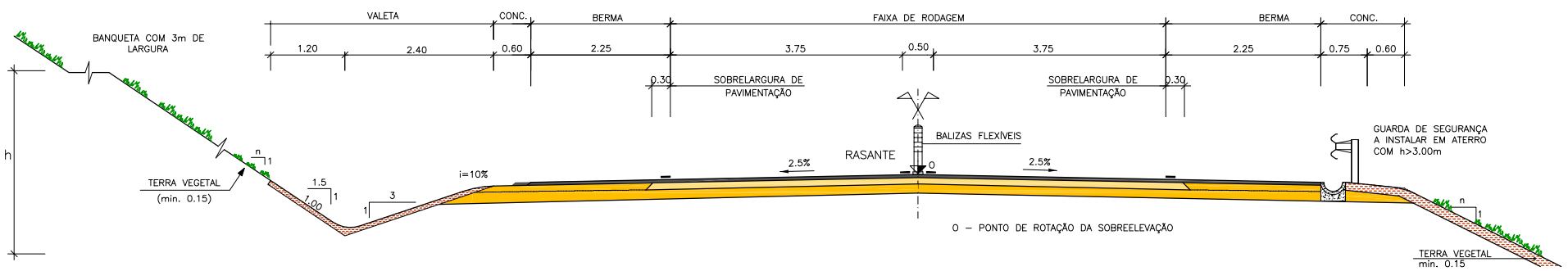

SECÇÃO CORRENTE EM CURVA DE RAIO < 2500m

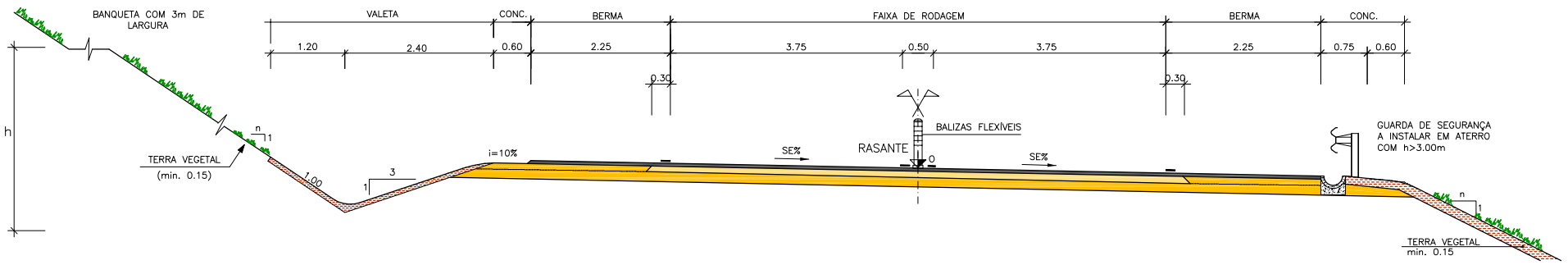

PORMENOR B

Esc. 1:25

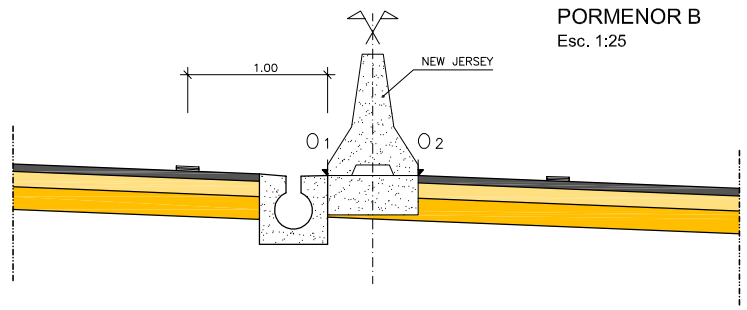

ZONA DOS NÓS
COM VIAS DE ACELERAÇÃO OU ABRANDAMENTO

Esc. 1:50

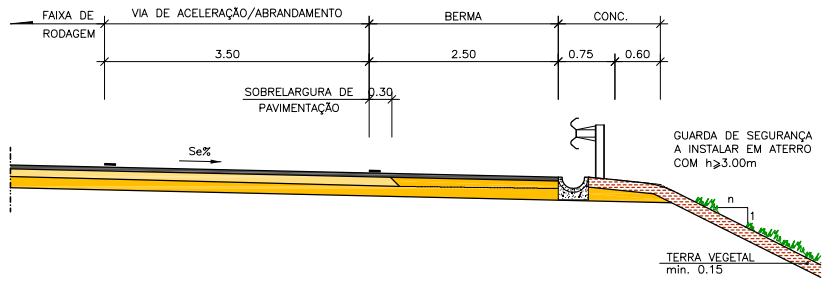

VERIFICADO

MOPTC	EP	ascendi	norvia CONSULTORES DE ENGENHARIA, S.A.	Projecto:	SUBCONCESSÃO PINHAL INTERIOR IC8 - PROENÇA-A-NOVA / PERDIGÃO (A23)	Estudou: Projectou: Colaborou: Desenhou: Verificou:	Alt. / Descrição / Elaborou / Data	Escalas: AS INDICADAS	Designação: PROJECTO DE EXECUÇÃO **PERFIS TRANSVERSAIS TIPO** Plena Via - Secção Corrente na Zona de Influência dos Nós de Ligação

Número:	Rev.	Núm. Folha:	Data:
PNPE.E.41.02A		02/02	05 2011